Catálogo New & Essentials

2024

Grifería
Cerámica
Mobiliario
Accesorios

Singular™
from Ideal Standard

Ideal Standard

Catálogo New & Essentials 2024

ÍNDICE

ATELIER

Columnas y empotradas termostáticas Solos 048

Columnas y termostáticas ALU+ 056

Accesorios ALU+ 057

GENERAL

Sanitarios

Connect 058

Tesi 059

i.life B 061

i.life S 063

i.life A 066

Eurovit+ 069

Sistemas de instalación

Placas pulsadoras 074

Bastidores Prosys 076

Cisternas Prosys 078

Lavabos

Extra 080

Ipalyss 082

Calla 084

Connect Air 084

Connect 085

i.life B 086

i.life S 088

i.life A 090

Eurovit 091

Accesorios 092

Mobiliario y complementos

Conca 096

i.life B 097

i.life S 099

i.life A 101

Eurovit+ 102

Wellness

Bañeras 104

Platos de ducha 108

Grifería

Grifería tradicional 110

Termostáticas empotradas 126

Columnas tesmostáticas 130

Conjuntos termostáticos y minikits 132

Grifería de cocina 134

Colectividades

Escuelas 136

PMR 138

Urinarios 140

Grifería electrónica 142

Ducha higiénica 145

Ideal Standard

Together for better

En el corazón de Ideal Standard está la firme creencia de que el diseño no es nada sin el rendimiento y viceversa. Solo uniendo ambas cosas podemos ofrecer mejores cuartos de baño y aseos y crear valor para nuestros clientes.

Junto con el diseño y el rendimiento, la sostenibilidad es un elemento esencial de nuestro ADN. Sabemos que tenemos un importante papel que desempeñar en la creación de un futuro mejor.

Por eso nos hemos propuesto repensar la sostenibilidad en nuestras operaciones y nuestros productos. Nos comprometemos a crear soluciones que ayuden a las personas a vivir de forma más sostenible sin comprometer la calidad ni la experiencia. Como empresa, nuestro objetivo es minimizar el impacto de nuestros procesos en el medio ambiente y promover el bienestar de nuestro personal y de las comunidades en las que operamos.

Estamos muy orgullosos de lo que hemos conseguido hasta ahora pero, lo que es quizá más importante, sabemos lo lejos que podemos llegar. Al embarcarnos en este apasionante viaje con nuestros empleados,socios y clientes, estamos seguros de que, juntos, podemos crear un futuro mejor.

Jan Peter Tewes
CEO

SOLOS
Lavabo
CONCA
Mueble

Singular™
from Ideal Standard

LINDA-X
Bañera
exenta

SINGULAR™ ES DONDE TODO SE JUNTA

Desde la inspiración hasta la instalación, Singular es nuestro viaje de principio a fin para crear soluciones integradas para lavabos y cuartos de baño de todas las categorías.

Se basa en nuestra comprensión de las necesidades de los clientes y nuestra experiencia en la creación de especificaciones. Nuestras soluciones aúnan diseño y rendimiento para hacer la vida más fácil a todo el mundo y, al mismo tiempo, respetar el planeta.

Tanto si es arquitecto, prescriptor o comerciante, Singular le ofrece un viaje perfecto hacia la solución perfecta para todas las categorías, incorporando productos que destacan por sus diseños inspiradores, su tecnología innovadora y sus características sostenibles.

Juntos por un futuro mejor

Como uno de los principales fabricantes del sector del baño, Ideal Standard tiene un importante papel que desempeñar a la hora de construir un futuro más sostenible.

Creemos firmemente que actuar de forma responsable es fundamental para el éxito a largo plazo de nuestro negocio y beneficiará no sólo a nuestros socios, clientes y empleados, sino también a las comunidades en las que operamos.

Se trata de un compromiso global que afecta a todos los ámbitos de nuestra organización, garantizando que reducimos significativamente nuestro impacto en el medio ambiente, fabricamos productos que fomentan prácticas de vida sostenibles, nos centramos en la conducta ética en los negocios y creamos un lugar de trabajo seguro y equitativo para todos.

Como reconocimiento a nuestros continuos esfuerzos en materia de sostenibilidad, Ideal Standard ha sido galardonada con la Medalla de Plata de EcoVadis para 2023, lo que nos sitúa entre el 25 % de las empresas mejor valoradas por EcoVadis y entre el 15 % de las mejores de nuestro sector. EcoVadis es el mayor y más fiable proveedor mundial de calificaciones de sostenibilidad empresarial y su acreditación abarca cuatro áreas holísticas: medio ambiente, trabajo y derechos humanos, ética y contratación sostenible. Este es un gran logro que nos impulsa a seguir mejorando las buenas prácticas de sustentabilidad.

Nuestro viaje hacia un futuro más sostenible

RECICLAJE Y GESTIÓN DE RESIDUOS

Reutilizar los residuos de nuestros propios procesos de producción tiene claras ventajas para el medio ambiente y es una parte importante de nuestra iniciativa de cero residuos en los vertederos. Ya reciclamos el 100% de nuestros residuos de latón y todos los de acrílico. Reciclamos alrededor del 70% de nuestros residuos cerámicos y estamos trabajando con socios cerámicos para encontrar nuevas soluciones técnicas que permitan aprovechar el 100% de los residuos cerámicos en la industria.

TRABAJAR PARA CONSEGUIR UN BALANCE CERO

Lograr la neutralidad de carbono en toda nuestra empresa no es tarea fácil, pero es esencial para crear un futuro mejor. En los últimos años hemos invertido en tecnología punta que nos ayuda a ahorrar energía o a recuperarla. Estamos cambiando a electricidad renovable en muchas de nuestras instalaciones de producción para reducir nuestra huella de carbono e incluso hemos instalado una plantación solar fotovoltaica en nuestra planta alemana para generar nosotros mismos energía verde.

100%

de los residuos de latón y acrílico se reciclan de nuevo en la producción.

70%

de nuestros residuos cerámicos se reciclan.

TRANSPARENCIA A TODOS LOS NIVELES

Queremos ser transparentes sobre nuestras operaciones y productos, para que los clientes puedan tomar las decisiones más adecuadas para ellos. Por eso hemos publicado Declaraciones Ambientales de Producto (DAP) verificadas de forma independiente, que abarcan más de 4.500 productos individuales. También por eso nos hemos adherido al Pacto Mundial de las Naciones Unidas, comprometiéndonos a presentar una Comunicación anual sobre Progreso, así como a publicar un informe de sostenibilidad.

ENVASES SOSTENIBLES

Para garantizar que nuestros envases sean lo más sostenibles posible, nos hemos fijado el objetivo de eliminar todos los plásticos de un solo uso para 2025. Para lograrlo, estamos eliminando todos los envases innecesarios de nuestros productos, utilizamos materiales reciclados siempre que es posible y nos aseguramos de que nuestro cartón virgen tenga la certificación de Cadena de Custodia siempre que no podamos utilizar alternativas recicladas.

FABRICACIÓN ÉTICA

Todos los productos que compran nuestros clientes se han fabricado en condiciones laborales seguras y saludables y en entornos que fomentan la diversidad y la inclusión. También somos muy estrictos con quién trabajamos y nos aseguramos de que todos nuestros proveedores cumplan nuestro Código de Conducta y sigan una senda de sostenibilidad holística.

4500+

productos cubiertos por las Declaraciones Ambientales de Producto.

100%

de nuestros productos madereros cuentan con la certificación de Cadena de Custodia.

PROTEGER LOS RECURSOS NATURALES

Conservar los recursos naturales es vital para proteger nuestro planeta y cumplir nuestros objetivos de sostenibilidad. Por eso hemos sustituido toda la madera virgen de nuestras bañeras por bagazo, un subproducto del proceso de producción del azúcar.

También nos aseguramos de que todos nuestros muebles se fabriquen con madera de origen sostenible y procedente de bosques bien gestionados y certificados por la Cadena de Custodia. Seguimos desarrollando productos que ahorran agua al tiempo que ofrecen el máximo confort.

Ideal Standard EcoLogic

Hacer de la sostenibilidad una elección fácil

Queremos que a nuestros clientes les resulte lo más fácil posible elegir productos sostenibles en todas las categorías de cuartos de baño. Para ello, debemos replantearnos nuestros procesos de producción y reducir el impacto ecológico de nuestros productos a lo largo de toda su vida útil.

Por eso hemos desarrollado EcoLogic, un nuevo enfoque del desarrollo de productos que se centra en cuatro valores y nos permite integrar la sostenibilidad en nuestros procesos de fabricación y en nuestros productos acabados.

Los cuatro valores afectan a todas las fases del ciclo de vida de un producto y se centran en reducir las emisiones de CO2 y los residuos, ahorrar energía, agua y otros recursos naturales, fomentar la higiene y proteger a los usuarios vulnerables.

Cadenas de valor sostenibles

Redefinir el proceso de fabricación para impulsar procesos de transformación y transporte renovables y sostenibles.

Higiene elevada

Promover la salud y el bienestar maximizando la higiene y el rendimiento sanitario.

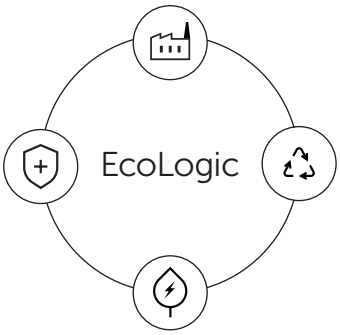

Materiales sostenibles y duraderos

Reimaginando el diseño de materiales y maximizando la eficiencia, la durabilidad y la reciclabilidad.

Eficiencia energética e hídrica

Optimizar la eficiencia energética e hídrica mediante el diseño y la calidad.

Innovar para un futuro mejor

Nos esforzamos por ser líderes en rendimiento. Ya se trate de excelencia en confort, seguridad, higiene o durabilidad, el rendimiento lo hace todo posible.

A la lista puede añadirse la sostenibilidad. Combinando experiencia y conocimientos, somos capaces de impulsar las limitaciones del pasado hacia nuevas posibilidades, y ofrecer innovaciones que ayuden a ahorrar recursos naturales, reducir el carbono incorporado en nuestros productos, aumentar su longevidad y promover la salud.

Descubra algunas de nuestras innovaciones orientadas al rendimiento que nos ayudan a forjar un futuro mejor.

Diamatec Brass®

Diamatec Brass® es nuestra ingeniería de latón más avanzada. Gracias al desarrollo de una aleación de zinc y cobre mucho más fuerte y resistente a la corrosión, Diamatec Brass® permite a Ideal Standard crear grifos con un grosor de pared óptimo, reduciendo el consumo de materia prima sin sacrificar la durabilidad.

Aunque muchos fabricantes todavía no han empezado a utilizar aleaciones resistentes a la desgalvanización (DZR), más del 90% de nuestros accesorios se fabrican ya con Diamatec Brass®. La instalación de grifería de latón Ideal Standard le permite apoyar la sostenibilidad al tiempo que reduce el riesgo de fallos y fugas, incluso en las condiciones de agua más duras.

Diamatec®

La base más sólida para un diseño bello. Con el objetivo de lograr los diseños más finos y precisos de la cerámica, Diamatec® se desarrolló utilizando una mezcla única de alúmina y chamota. El resultado es un nuevo material que permite lograr casi lo imposible: diseños muy complejos y desafiantes con una resistencia y durabilidad sin precedentes. Combinado con una atrevida paleta de colores Diamatec® permite crear colecciones cerámicas de una belleza sorprendente.

Resistencia y durabilidad sin precedentes

Un material que permite diseños muy complejos y desafiantes

Una mezcla única de alúmina y chamota.

BlueStart® iX

BlueStart® iX es la tecnología en la que se basan nuestras vanguardistas gamas de grifería iX, que ofrecen una solución inteligente dos en uno, al combinar las ventajas de ahorro energético de nuestra tecnología BlueStart® con las funciones de higiene y ahorro de agua de una grifería sin contacto. BlueStart® iX ofrece un importante ahorro de energía, ya que solo sale agua fría cuando se utiliza la función sin contacto, lo que suele ser suficiente para cepillarse los dientes, lavarse las manos o limpiar. Además, ayuda a ahorrar agua, ya que el caudal se detiene automáticamente en cuanto el usuario retira las manos de la zona de detección del sensor. Esto también reduce la necesidad de limpieza y evita la propagación de gérmenes al tocar el grifo con las manos sucias.

AquaBlade®

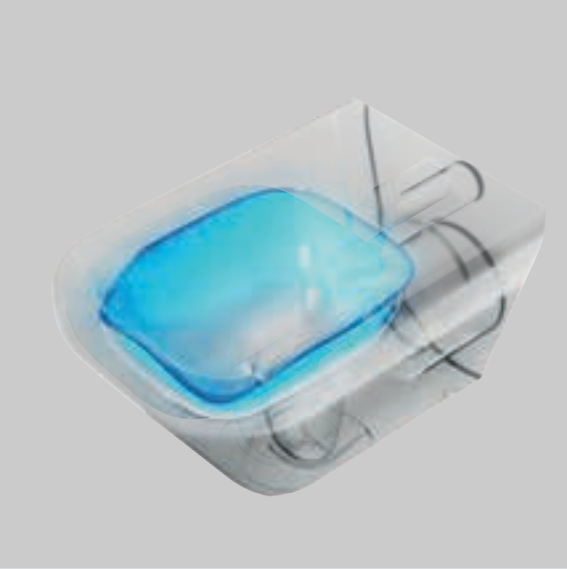

Descarga silenciosa, superior y sin salpicaduras, incluso con bajos volúmenes de agua. Para espacios en los que la higiene es primordial, y para lavabos en los que la primera Descarga silenciosa, superior y sin salpicaduras, incluso con bajos volúmenes de agua. Para espacios en los que la higiene es primordial, y para lavabos en los que la primera impresiones son esenciales, AquaBlade® ofrece nuevos estándares en diseño, ingeniería y rendimiento.

MÁS LIMPIO
La tecnología AquaBlade® garantiza la limpieza del 95% de la superficie en todo momento.

MÁS SILENCIOSO
AquaBlade® ha demostrado ser hasta un 25% más silencioso que los modelos equivalentes.

MÁS INTELIGENTE
Uso más eficaz y eficiente del agua en comparación con las cisternas estándar.

PVD

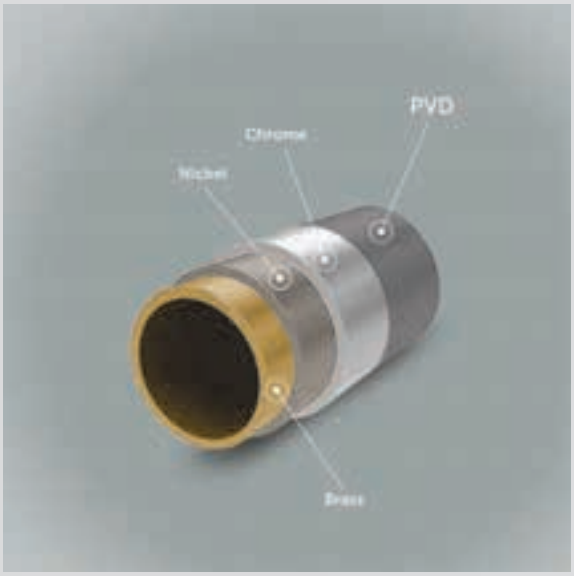

Una superficie superior que resiste los arañazos y la abrasión. La gama de accesorios de color de Ideal Standard utiliza la tecnología de deposición física de vapor (PVD) para aplicar finas capas de metal, átomo a átomo. Esto nos permite controlar la composición, dureza y durabilidad de los compuestos superficiales que recubren nuestros productos diseñados por expertos. Pruebas independientes demuestran que los grifos con acabado PVD de Ideal Standard son tan duraderos que siguen estando libres de arañazos y marcas de abrasión tras 10.000 ciclos de uso*. Y como ofrecemos estos tonos de forma homogénea en griferías, productos de ducha y accesorios, no tendrá que renunciar a su visión del diseño.

* Resultado de un ensayo de abrasión manual encargado por Ideal Standard y realizado por Tribotron AG según la norma internacional IEC 68-2-70, que proporciona un método estándar para determinar la resistencia de superficies y materiales a la abrasión derivada del funcionamiento manual, como el roce con las yemas de los dedos y las manos.

RimLS+®

Con cada descarga, RimLS+® proporciona una potente limpieza de todo el inodoro sin lugar para que se escondan las bacterias. Sin salpicaduras y más fácil de limpiar, RimLS+ es la solución ideal para los baños más ajetreados. El 88% de los hogares compraría un inodoro Ideal Standard Rimless+. Un inodoro con excelentes prestaciones higiénicas*.

*Resultado de una encuesta de usuarios encargada por Ideal Standard y realizada por los institutos TCV-/isi-GmbH [n = 1.000 hogares con propiedad residencial - Alemania n=500; Italia n=500], basándose en el resultado de las pruebas externas realizadas por X-Tech srl para Ideal Standard que miden los parámetros higiénicos de la descarga del inodoro [zona del inodoro sin limpiar, número de salpicaduras de agua]. Supervisión científica de la encuesta a los usuarios: Prof. Dr. Andreas Scharf, Universidad de Ciencias Aplicadas Nordhause

Una nueva era del **diseño**

En colaboración con los maestros del diseño Ludovica y Roberto Palomba, traemos a la era moderna la rica historia del diseño de toda nuestra cartera.

Nuestros productos, colecciones y tecnologías han sido constantemente reconocidos con premios internacionales, lo que refleja nuestra dedicación a la artesanía, el diseño y el rendimiento.

Nuestros premios

Productos Destacados

Singular™

from Ideal Standard

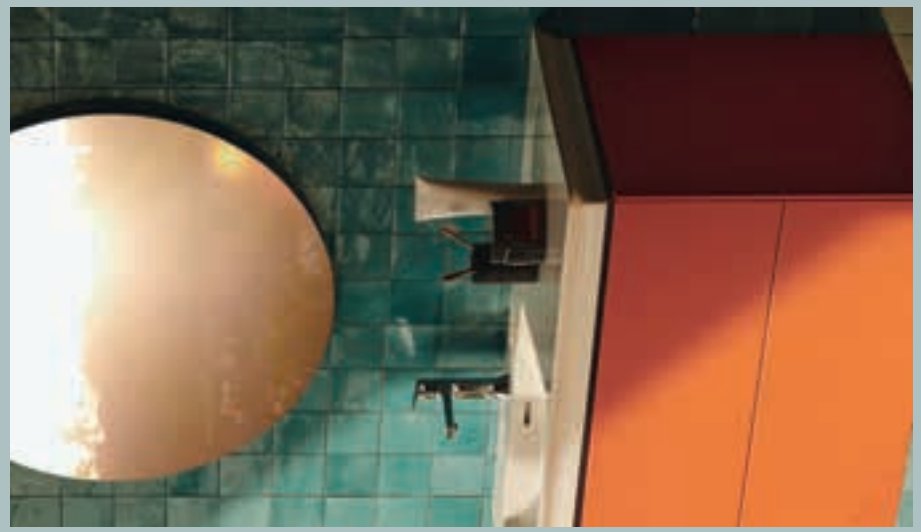

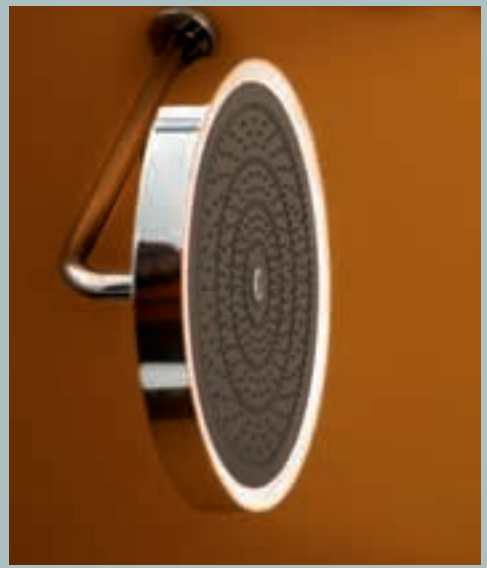

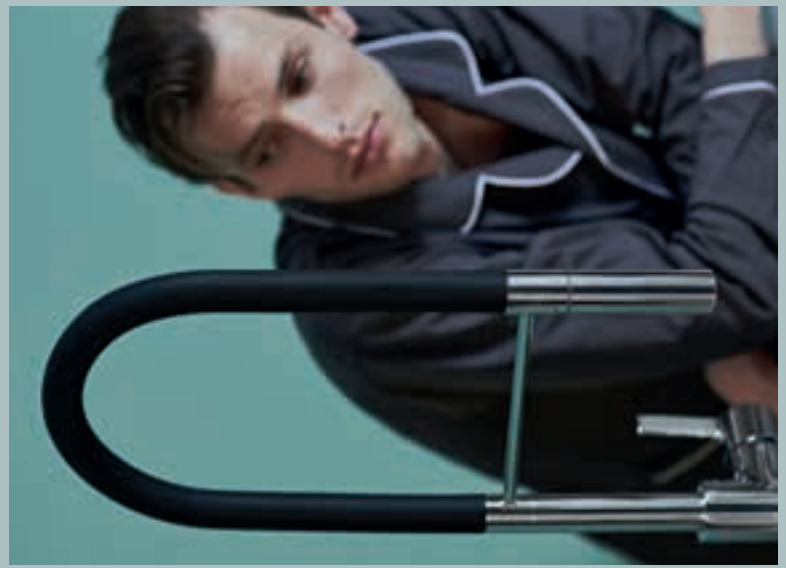

Solos

LA ESENCIA RADICAL DEL MINIMALISMO

Reflejo de la belleza de la sencillez, el diseño minimalista pero sensual de Solos transmite una sensación de ligereza y elegancia atemporal. La colección visualmente impactante presenta una combinación única integrada de lavabo y grifería y una gama de sofisticadas duchas. Fabricado con materiales innovadores y repleto de tecnologías avanzadas, Solos ofrece comodidad moderna y lujo cotidiano en el cuarto de baño.

1 ESTÉTICA PURA

Las líneas finas y los bordes extremadamente finos confieren al lavabo su inconfundible aspecto ingrávido y las funciones totalmente integradas completa su apariencia pura y sin juntas. Sólo se ven el caño y el mando de control, mientras que la tecnología de apoyo se oculta bajo el lavabo. Los productos de ducha siguen la misma estética despejada.

2 TECNOLOGÍAS

Los lavabos están fabricados con Diamatec® , un material cerámico único, de probada resistencia. El accesorio cuenta con una válvula secuencial, que permite controlar tanto la temperatura como el caudal con un simple giro del mando de control, evitando innecesarios uso con agua caliente. Un segundo modelo incluye tecnología de sensor capacitivo sin contacto.

3 LA NUEVA EXPERIENCIA DE DUCHA

Gracias a la luz ambiental personalizable, los lujosos modos de rociado y los intuitivos controles inteligentes, las soluciones de ducha Solos crean un intrincado juego de luz, color y agua para una sensación de spa que proporciona puro placer a los sentidos.

JOY NEO AWARD

reddot award
winner

ACABADOS - CERÁMICA

01 Blanco Brillo · V2 Negro Brillo

ACABADOS - GRIFERÍA

AA Cromo · A5 Gris magnético · A2 Oro satinado · Acero satinado GN · AC Blanco Brillo · Negro mate XG

SOLOS
Mezclador termostático de ducha

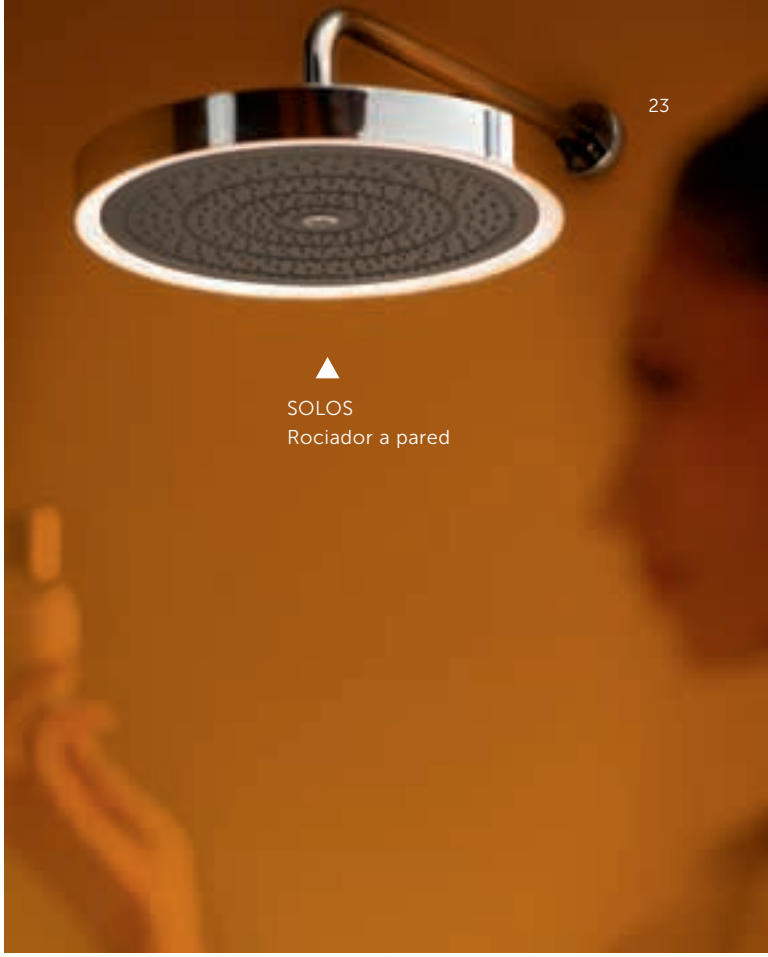

SOLOS
Rociador a pared

SOLOS
Mezclador de lavabo con sensor

SOLOS
Lavabo

SOLOS
Rociador a pared

SOLOS
Mezclador de lavabo

SOLOS
Lavabo

SOLOS
Sistema de ducha termostática

Singular™
from Ideal Standard

La gama de ducha Solos combina controles intuitivos con un aspecto elegante y minimalista para crear una sofisticada solución de ducha todo en uno.

Calla & Joy Neo

LO CLÁSICO SE UNE A LO CONTEMPORÁNEO

Nuestra gama de cerámica Calla y la grifería Joy Neo logran un delicado equilibrio entre la estética clásica y la contemporánea. Inspiradas en la época victoriana, las dos colecciones combinan la sencillez geométrica con la modernidad. con siluetas modernas y orgánicas, dando lugar a soluciones muy versátiles que pueden integrarse en una gran variedad de estilos de interior.

1

VERSÁTIL POR DISEÑO

Ambas colecciones ofrecen una amplia variedad de piezas, lo que le permite crear diseños y estilos personalizados que se ajusten exactamente a sus necesidades.

2

2TECNOLOGÍA DE AHORRO

Los reguladores EcoFlow reducen el consumo de agua a 5 l/min en nuestros grifos Joy Neo para lavabo y bidé, a 12 l/min en los cabezales de ducha y a 8 l/min en los rociadores de mano.

3

CALIDAD DURADERA

El cartucho FirmaFlow® de los grifos monomando Joy Neo ofrece una durabilidad extraordinaria, mientras que el acabado SmartShine® de los modelos cromados aumenta la longevidad y facilita la limpieza.
El color gris magnético se consigue mediante la tecnología PVD, que hace que los productos sean extremadamente duraderos y resistentes a los arañazos.

ACABADOS - GRIFERÍA

- AA Cromo
- Ā5̄ Gris magnético

OPCIONES DE MANETAS

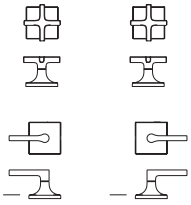

Asa en cruz

Recta

JOY NEO AWARD

reddot award
winner

ESPEJO
CONCA
Toallero
CALLA
Lavabo
CONCA
Patas

Ipalyss

ELEGANCIA DURADERA

Ipalyss aúna artesanía, innovación y diseño para crear un llamativo punto focal en el cuarto de baño. La atrevida paleta de colores de la colección ofrece infinitas posibilidades de diseño, especialmente en combinación con nuestros grifos de colores. El aspecto ingrávido de los lavabos se consigue gracias a dos elementos clave: el exterior cóncavo, que ocupa poco espacio, y los bordes extremadamente finos. Para dar robustez a su diseño ligero, los recipientes se fabrican en Diamatec® , lo que los hace resistentes al desportillamiento y muy duraderos.

1 UNA PALETA DE POTENCIAL CREATIVO

Nuestra colección Ipalyss multiplica las posibilidades de diseño original y expresión personal con una atrevida gama de colores nuevos e inspirados en el patrimonio. Además del blanco y el negro en un sedoso acabado mate y el tradicional brillante, hay ocho colores originales con los que trabajar.

2 BELLEZA

Los lavabos Ipalyss no sólo son llamativos, sino notablemente duraderos, a pesar de su diseño esbelto y elegante y del uso de menos cerámica. Esto se debe a nuestra tecnología Diamatec® , un nuevo material compuesto por ingredientes mezclados con precisión, incluida la alúmina, conocida por su dureza y resistencia, y Chamotte, que evita el agrietamiento y añade resistencia estructural.

3 UNA AMPLIA SELECCIÓN

Nuestra gama Ipalyss consta de recipientes disponibles en forma rectangular, redonda y ovalada y en cinco tamaños versátiles. Con opción de rebosadero, sin rebosadero o rebosadero con cubierta, la gama es una solución flexible y práctica para muchos entornos diferentes. Los lavabos pueden combinarse con una amplia gama de opciones de mobiliario en distintos colores y acabados.

FINISHES - CERAMICS

- 01 Blanco Brillo
- V1 Blanco mate
- V2 Negro brillo
- V3 Negro mate
- V5 Pizarra Gris
- V9 Cemento
- V8 Visón
- V4 Kashmir
- V6 Granate
- V7 Rosa pálido
- X8 Azul empolvado
- X9 Verde salvia

ESPEJO
JOY
Mezclador
IPALYSS
Lavabo rectangular
CONCA
Mueble

Alu+

SOSTENIBLE POR DISEÑO

Alu+ es una gama de baño juvenil, que destaca por su diseño moderno, sus características prácticas y sus sólidas credenciales de sostenibilidad, ofreciéndole una solución contemporánea para el día a día. Disponible en tres modernos colores, una gran variedad de modelos y con barras de belleza a juego, la colección es tan creativa y expresiva como usted quiera que sea.

1 BUENO PARA EL PLANETA

Se ha dado prioridad a la sostenibilidad en todo el proceso de desarrollo, con Alu+ creado a partir de aluminio reciclable de alta calidad con un 84% de contenido reciclado. La gama está totalmente exenta de cromo y níquel e incluye economizadores de agua que ayuda a reducir el consumo de agua sin sacrificar el confort: los limitadores de caudal restringen el consumo a sólo 8 l/min para el rociador manual y a 12 l/min para la ducha de lluvia.

2 ENVUÉLVETE EN SEDA

Alu+ incorpora nuestro nuevo modo de rociado SilkRain, con el que el sistema de ducha dispensa gotas de agua ultrafinas que envuelven todo el cuerpo en un abrazo sedoso. El cambio entre los modos de rociado es sencillo, gracias a una palanca fácil de ajustar en el rociador manual y al mando de control EasyDial en el cabezal de ducha.

3 COMPLETA EL LOOK

Alu+ puede combinarse con mezcladores de lavabo y bidé Cerafine O en los mismos colores y estilo para conseguir un aspecto totalmente coordinado en el cuarto de baño.

JOY NEO AWARD

reddot award
winner

ACABADOS

XG Negro mate SI Silver RO Rosé

CERATHERM ALU+
Sistema de ducha

ALU+
Barra de belleza
CERAFINE O
Mezclador

ALU+
Barra de belleza

CERATHERM ALU+
Sistema de ducha

LA VIDA VERDE NUNCA TUVO MEJOR ASPECTO

Disponible en tres acabados de bajo brillo -Negro mate, Rosé y Silver-, Alu+ combina a la perfección líneas rectangulares largas con círculos perfectos para lograr un aspecto llamativo y divertido.

Las barras de belleza a juego vienen en tres tamaños diferentes y combinan prácticos espejos y toalleros con inteligentes espacios de almacenamiento, perfectos para baños pequeños.

Disponibles en los mismos tres colores y con un moderno diseño curvado, los mezcladores de lavabo y bidé Cerafine O complementan a la perfección la colección Alu+ .

CERATHERM ALU+
Sistema de ducha con monomando - Negro mate

CERATHERM ALU+
Sistema de ducha con monomando - Silver

CERATHERM ALU+
Sistema de ducha con monomando - Rosé

BARRA DE BELLEZA
Espejo 200 mm
- Seda mate

BARRA DE BELLEZA
Espejo 320 mm
- Plata

BARRA DE BELLEZA
Espejo 500 mm
- Rosado

CERAFINE O
Mezclador de lavabo
Alu+ - Negro mate

CERAFINE O
Mezclador de lavabo
Alu+ - Silver

CERAFINE O
Mezclador de lavabo
Alu+ - Rosé

i.life

TODO UN ABANICO DE POSIBILIDADES

i.life es una colección inteligente y versátil en la que la estética, el confort y la higiene se combinan a la perfección. La gama es un verdadero ejemplo de diseño que crea un telón de fondo para la vida moderna; u n diseño accesible y práctico, independientemente del tamaño o la forma de su cuarto de baño. La gama se compone de tres ofertas distintas: i.life B, S y A, cada uno con su propio carácter y características de diseño, pero todos con el mismo espíritu y energía.

1 SOLUCIONES PARA TODO EL CUARTO DE BAÑO

i.life ofrece productos para todo el cuarto de baño que incluye inodoros, bidés, muebles, platos de ducha y bañeras. Los productos pueden combinarse con la versátil grifería Ceraplan o con otras colecciones de nuestra amplia gama de grifería.

2 ACABADO GRIS MODERNO

La cerámica i.life B ahora está disponible en un sofisticado acabado gris brillante. Este moderno tono aporta elegancia y refinamiento a cualquier estancia. Combinando las piezas con nuestra amplia gama de grifos, monomandos y accesorios en negro seda se consigue un interior lleno de estilo.

3 SUPERIOR HIGIENE

Todos los inodoros i .life incorporan la tecnología RimLS+, que proporciona una potente limpieza de toda la taza sin lugar para que se escondan las bacterias. Además, la gama i . life B ofrece lavabos, inodoros y bidés seleccionados con SmartGuard+; un innovador esmalte que se ha desarrollado específicamente para mejorar la higiene y facilitar la limpieza.

ACABADOS - CERÁMICA

01 Blanco Brillo | 58 Gris brillo NUEVO

ACABADOS - PLATOS DE DUCHA

FR Blanco | FS Gris | FT Arena | FV Negro

ACABADOS - TIRADORES

YE Cromo | XG Negro Mate

ACABADOS - MUEBLES

DU Blanco mate | NF Beige arena | NH Gris mate | NG Gris cuarzo | NV Gris cuarzo | NX Roble natural | NW Café Roble

CERAPLAN
Mezclador de lavabo

I.LIFE B
Lavabo y mueble

i.life es un verdadero ejemplo de diseño que crea un telón de fondo para la vida moderna; un diseño que resulte accesible y práctico, sin importar el tamaño o la forma que tenga su baño.

ESPEJO
CERAPLAN
Mezclador de caño alto
I.LIFE A
Lavabo y
mueble
I.LIFE A
Columna

Ceraline Nuovo

ELEGANTEMENTE ESBELTA

La gama de griferías Ceraline Nuovo destaca por su diseño estilizado y elegante y sus características de sostenibilidad. Disponible en cromo tradicional y negro seda, la colección añade un toque de elegancia minimalista y refinamiento al cuarto de baño.

1 DISEÑO CILÍNDRICO DELGADO

Líneas suaves y curvas, formas esbeltas y orgánicas. Ceraline Nuovo su distintivo aspecto ligero y elegante. El cuerpo extraplano oculta nuestro duradero Cartucho FirmaFlow® , mientras que el delicado caño y la delgada palanca en forma de pin completan su estética pura.

2 EXCELENTE ZONA DE CONFORT

Gracias a IdealComfort, la colección cuenta con griferías de distintas alturas de caño, desde 65 mm hasta 240 mm, que facilitan el uso diario. Seleccione los productos que mejor se adapten a su espacio y necesidades, sin renunciar al diseño.

3 BAJO CONSUMO DE ENERGÍA Y AGUA

Todos los mezcladores de lavabo y bidé están equipados con reguladores EcoFlow de 4 l/min, que ahorran agua sin afectar al confort. La tecnología BlueStart de los modelos para lavabo permite un importante ahorro de energía y reduce las emisiones de CO2, ya que sale agua fría cuando la palanca esta en posición centrada.

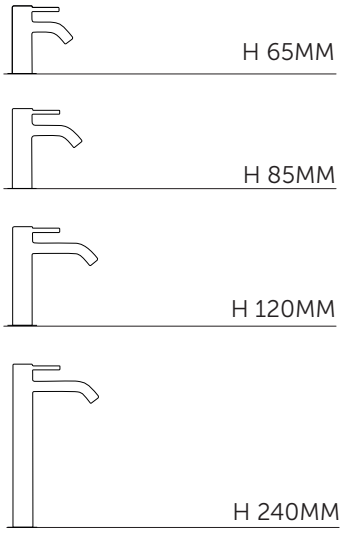

ACABADOS - GRIFERÍA

AA Cromo

XG Negro mate

CERALINE
NUOVO
Mezclador de
lavabo

reddot award
winner

Ceraplan iX

SOSTENIBLEMENTE INTELIGENTE

Nuestra gama Ceraplan iX ofrece una solución inteligente dos en uno, combinando la flexibilidad y el control de un mezclador monomando de lavabo con el respeto por el medio. ventajas de un grifo con sensor de infrarrojos. Los usuarios pueden beneficiarse tanto de la función sin contacto, que inicia automáticamente el flujo de agua fría, como del funcionamiento manual, que proporciona un control preciso de la temperatura y el volumen.

1 EFICIENCIA ENERGÉTICA SIMPLIFICADA

La función BlueStart iX de nuestros grifos ayuda a evitar uso innecesario de energía mediante la activación del agua fría sin contacto. Esta innovadora tecnología permite ahorrar hasta un 75% de agua caliente, lo que ayuda a reducir la factura energética y protege el medio ambiente.

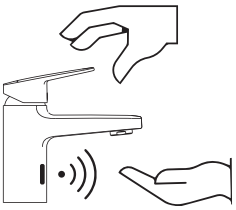

2 AHORRO POR DISEÑO

67% gracias a su regulador EcoFlow de 5 l/min y a la función sin contacto integrada en el grifo, que facilita un uso más consciente del agua en el baño.

3 MENOS 92% DE EMISIONES DE CARBONO

Utilizar menos energía y menos agua también significa reducir Emisiones de CO_2. Ceraplan iX reduce las emisiones de carbono hasta en un 92% en comparación con los grifos monomando convencionales, por lo que es la elección perfecta para baños modernos y sostenibles.

Ultra flat S+

INSPIRADO EN LA NATURALEZA

Con un acabado texturizado en piedra natural, los platos de ducha Ultra Flat S+ aportan un aspecto sutil pero distintivo a su cuarto de baño. Su perfil ultrafino, su aspecto minimalista y su moderna paleta de colores los convierten en la elección perfecta para una amplia variedad de estilos de interior. Gracias a sus propiedades antibacterianas y a su revestimiento antideslizante, Ultra Flat S+ le permite relajarse y
disfrutar de la experiencia de ducha perfecta.

1 DISEÑADO PARA ENCAJAR

Con solo 30 mm de grosor, nuestros platos de ducha Ultra Flat S+ pueden instalarse encima o a ras del suelo alicatado, dando a su cuarto de baño el aspecto sin juntas. La moderna tapa de desagüe está disponible en acero inoxidable, así como en cuatro colores a juego con los platos para conseguir un aspecto elegante.

2 TOTALMENTE FLEXIBLE

Los platos de ducha UltraFlat S+ son una gran elección para espacios de todas las dimensiones. Disponible en 27 tamaños y dos formas, esta colección también puede cortarse con seguridad por los cuatro lados para adaptarse a las diferentes características del baño y ofrecer más libertad de personalización.

3 DE MATERIAL RESISTENTE

Los platos de ducha Ultra Flat S+ están fabricados con IdealSolid® +, un material innovador y más espetuoso con el medio ambiente que combina roca dolomítica triturada y resina fabricada con un 30% de contenido reciclado, lo que da como resultado productos extremadamente robustos, resistentes a los impactos y duraderos. Las bandejas son resistentes a los arañazos y la abrasión, y también más fáciles de limpiar.

ACABADOS - BANDEJAS

FR Blanco · FV Negro · FS Gris · FT Arena

ULTRA FLAT S+
Plato de ducha

GUSTO
Mezclador
de fregadero
Semi Pro

Gusto

UNA PIEZA CLAVE PARA LA COCINA

Los grifos de cocina Gusto combinan una llamativa estética italiana con la ingeniería alemana de alto rendimiento, ofreciendo una solución elegante, versátil y de primera calidad para las cocinas contemporáneas. Creados con gran atención al detalle y repleta de tecnología innovadora, la colección incluye una amplia selección de piezas de diseño que pueden añadir un toque extra a la cocina, así como garantías de fiabilidad y practicidad.

1 COLORES Y DISEÑOS LLAMATIVOS

Los grifos de cocina Gusto se presentan en una llamativa estética cuadrada y curva orgánica, así como en una amplia variedad de acabados que van desde el cromo tradicional hasta cuatro acabados PVD personalizados, lo que convierte a la serie Gusto en un elemento de diseño indispensable para los espacios de cocina contemporáneos.

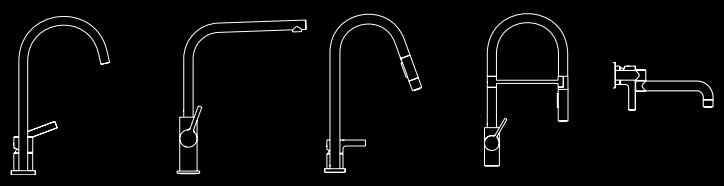

2 UNA AMPLIA GAMA DE MODELOS

Para una mayor flexibilidad, Gusto está disponible en una variedad de modelos que incluyen opciones semiprofesionales y profesionales, así como la innovadora iMX, q u e incorpora un dispensador de jabón integrado para una superficie de trabajo de cocina más ordenada y una mayor limpieza.

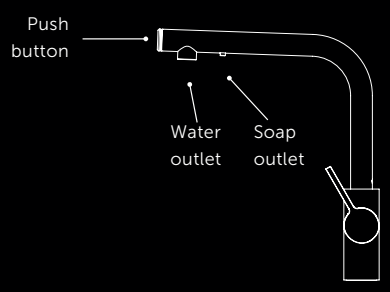

3 CARACTERÍSTICAS DE SMART

Gusto está repleto de funciones prácticas, como la fijación EasyFix+, los caños extraíbles y los dos modos de rociado, que hacen que la colección no sólo sea atractiva a la vista, sino también fácil de instalar y de usar.

IDEALRAIN
Rociador
CERALINE
Grifería empotrada
CONNECT AIR
Lavabo
TESI
Mueble
CERALINE
CONNECT AIR
Bidé
CONNECT AIR
Inodoro
ULTRA FLAT 2
Plato de ducha
Singular™
from Ideal Standard

Silk Black

El negro ilustra la sofisticación y eleva cualquier espacio en un instante, tanto si quieres transformar todo un ambiente o simplemente crear contraste añadiendo un toque negro. Abarcando una amplia gama de productos, Silk Black ofrece un sinfín de oportunidades y opciones.

1

UNA OFERTA EXPANDIDA
Nuestro acabado Silk Black está disponible para cerámicas, grifos, productos de ducha y accesorios, así como una variedad de distintos estilos y diseños.

2

OPCIONES DE MOBILIARIO DE DISEÑO
Los lavabos y lavamanos pueden ser combinados con mobiliario compatible en un acabado de roble oscuro con negro o completamente negro y en dos diseños diferentes.

3

TECNOLOGÍA DE ALTO RENDIMIENTO
Nuestros productos están equipados con algunas de nuestras mejores innovaciones:

- Inodoros con las tecnologías de lavado **AquaBlade®** o **RimLS+®**
- Cartuchos con la tecnología **FirmaFlow®**
- Termostatos de ducha con **Navigo®** y tecnología **ThermoBalance**
- Monomandos con **tecnología híbrida IX** (manual/electrónico)

Solos

Novedad

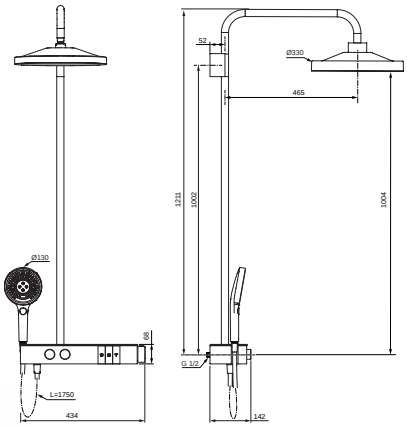

Columna de ducha termostática con LED

Descripción

Descripción termostática
- Disponible en cromo, negro mate y PVD.
- Tecnología Cool Body
- Nuevo cartucho termostático fino
- Limitador de agua caliente con bloqueo de seguridad
- Válvula antirretorno
- Posibilidad de 2 salidas de agua simultáneas
- Cumple Norma EN 1111
- Se precisa del cuerpo empotrado (kit 1) A1070NU para la instalación. No incluido

Descripción columna
- Flexo Idealflex 1750 mm
- Teleducha 130 mm, 3 funciones, 8 l/min con función masaje rotatorio
- Rociador 330 mm 3 funciones , 12 l/min
- Luz LED en el rociador

Acabado

AA XG A5 GN A2

Producto	Acabado	Referencia	Euro (€)
Columna de ducha termostática con LED y rociador 3 funciones	Cromo	**A7883AA**	**1.869**
	Negro mate	**A7883XG**	**2.399**
	Gris magnético	**A7883A5**	**2.849**
	Acero satinado	**A7883GN**	**2.849**
	Oro satinado	**A7883A2**	**2.849**
Producto recomendado			
Cuerpo empotrado para conexión eléctrica	Neutro	**A1070NU**	**36**

Novedad

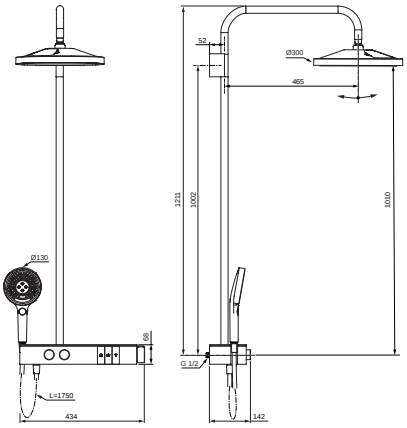

Columna de ducha termostática

Descripción

Descripción termostática
- Disponible en cromo, negro mate y PVD.
- Tecnología Cool Body
- Nuevo cartucho termostático fino
- Limitador de agua caliente con bloqueo de seguridad
- Válvula antirretorno
- Posibilidad de 2 salidas de agua simultáneas
- Cumple Norma EN 1111

Descripción columna
- Flexo Idealflex 1750 mm
- Teleducha 130 mm, 3 funciones, 8 l/min con función masaje rotatorio
- Rociador 300 mm 3 funciones , 12 l/min
- El rociador funciona con pilas tipo AA (no incluidas)

Acabado

AA XG A5 GN A2

Producto	Acabado	Referencia	Euro (€)
Columna de ducha termostática con rociador 3 funciones	Cromo	**A7882AA**	**1.469**
	Negro mate	**A7882XG**	**1.889**
	Gris magnético	**A7882A5**	**2.169**
	Acero satinado	**A7882GN**	**2.169**
	Oro satinado	**A7882A2**	**2.169**

Solos

Novedad

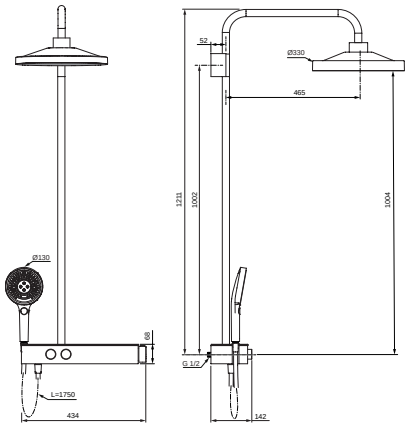

Columna de ducha termostática con LED

Descripción

Descripción termostática
- Tecnología Cool Body
- Nuevo cartucho termostático fino
- Limitador de agua caliente con bloqueo de seguridad
- Válvula antirretorno
- Posibilidad de 2 salidas de agua simultáneas
- Cumple Norma EN 1111
- Se precisa del cuerpo empotrado (kit 1) A1070NU para la instalación. No incluido.

Descripción columna
- Flexo Idealflex 1750 mm
- Teleducha 130 mm, 3 funciones, 8 l/min con función masaje rotatorio
- Rociador 330 mm 1 función , 12 l/min
- Luz LED en el rociador

Acabado

AA

Producto	Acabado	Referencia	Euro (€)
Columna de ducha termostática con LED y rociador 3 funciones	Cromo	**A7881AA**	**1.624**
Producto recomendado			
Cuerpo empotrado para conexión eléctrica	Neutro	**A1070NU**	**36**

Novedad

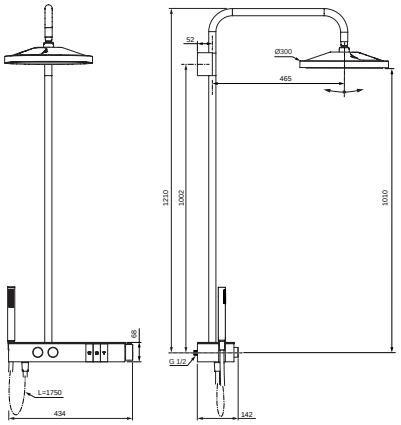

Columna de ducha termostática

Descripción

Descripción termostática
- Tecnología Cool Body
- Nuevo cartucho termostático fino
- Limitador de agua caliente con bloqueo de seguridad
- Válvula antirretorno
- Posibilidad de 2 salidas de agua simultáneas
- Cumple Norma EN 1111
- Tecnología Cool Body
- Nuevo cartucho termostático fino
- Limitador de agua caliente con bloqueo de seguridad
- Válvula antirretorno
- Posibilidad de 2 salidas de agua simultáneas
- Cumple Norma EN 1111

Descripción columna
- Flexo Idealflex 1750 mm
- Teleducha stick 8l/min
- Rociador 300 mm 3 función , 12 l/min
- El rociador funciona con pilas tipo AA (no incluidas)

Acabado

AA

Producto	Acabado	Referencia	Euro (€)
Columna de ducha termostática con rociador 3 funciones	Cromo	**A7884AA**	**1.429**

Solos

Novedad

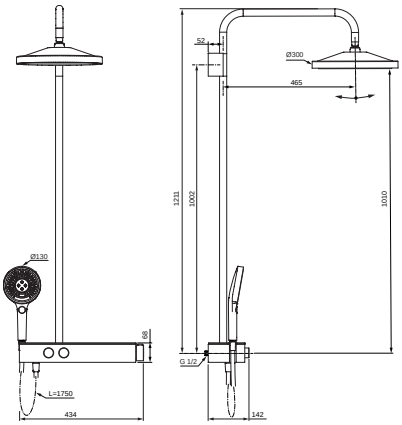

Columna ducha termostática

Descripción

Descripción termostática
- Tecnología Cool Body
- Nuevo cartucho termostático fino
- Limitador de agua caliente con bloqueo de seguridad
- Válvula antirretorno
- Posibilidad de 2 salidas de agua simultáneas
- Cumple Norma EN 1111

Descripción columna
- Flexo Idealflex 1750 mm
- Teleducha 130 mm, 3 funciones, 8 l/min con función masaje rotatorio
- Rociador 300 mm 1 funcion , 12 l/min

Acabado

AA

Producto	Acabado	Referencia	Euro (€)
Columna de ducha termostática con rociador 3 funciones	Cromo	**A7880AA**	**1.155**

Novedad

Pack termostático empotrado

Descripción

- Cuerpo empotrado termostático con posibilidad de dos salidas simultáneas
- Rociador de 300 mm, 3 funciones, 12 l/min
- Teleducha 130 mm, 3 funciones, 8 l/min con función masaje rotatorio
- Disponible en 3 acabados PVD, negro mate y cromo
- El rociador funciona con pilas tipo AA (no incluidas)
- Instalación con cuerpo empotrado A1000NU (no incluido)
- Incluye mando a distancia para las funciones del rociador

Acabado

AA XG A5 GN A2

Producto	Acabado	Referencia	Euro (€)
Pack termostático empotrado	Cromo	**A7892AA**	**1.250**
	Negro mate	**A7892XG**	**1.520**
	Gris magnético	**A7892A5**	**1.779**
	Acero satinado	**A7892GN**	**1.779**
	Oro satinado	**A7892A2**	**1.779**
Producto recomendado			
Cuerpo empotrado	Neutro	**A1000NU**	**89**

Solos

Novedad

Pack termostático empotrado con LED

Descripción

- Cuerpo empotrado termostático con posibilidad de dos salidas simultáneas
- Rociador de 300 mm, 3 funciones, 12 l/min
- Luz LED en el rociador
- Teleducha 130 mm, 3 funciones, 8 l/min con función masaje rotatorio
- Disponible en 3 acabados PVD, negro mate y cromo
- Instalación con cuerpo empotrado A1000NU para control de caudal y temperatura y A1080NU para el rociador (cuerpos empotrados no incluidos)
- Incluye mando a distancia para las funciones del rociador

Acabado

AA XG A5 GN A2

Producto	Acabado	Referencia	Euro (€)
Pack termostático empotrado con LED	Cromo	**A7893AA**	**1.576**
	Negro mate	**A7893XG**	**2.124**
	Gris magnético	**A7893A5**	**2.516**
	Acero satinado	**A7893GN**	**2.516**
	Oro satinado	**A7893A2**	**2.516**
Producto recomendado			
Cuerpo empotrado	Neutro	**A1000NU**	**89**
Cuerpo empotrado para conexión eléctrica	Neutro	**A1080NU**	**183**

Novedad

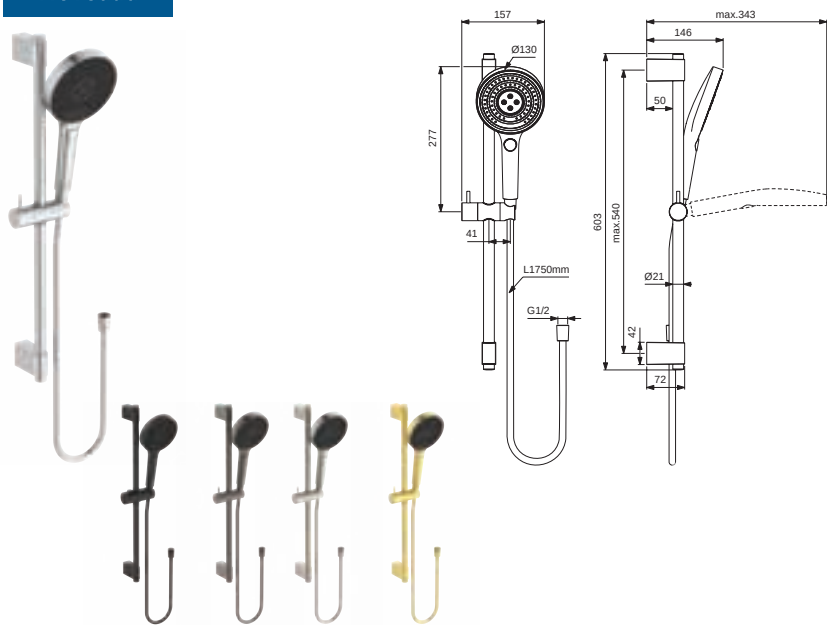

Barra de ducha de 60 cm con teleducha

Descripción

- Barra metalica de 600 mm
- Soportes de montaje a pared ajustables y metálicos para ajustar la distancia entre centros según sea necesario
- Soporte de teleducha metálico y deslizante
- Tornillos de fijación incluidos
- Teleducha 130 mm, 3 funciones, 8 l/min con función masaje rotatorio
- chorro con boquillas de silicona antical
- Flexo antitorsión Idealflex 1750 mm

Acabado

AA XG A5 GN A2

Producto	Acabado	Referencia	Euro (€)
Barra de ducha 60 cm	Cromo	**A7897AA**	**165**
	Negro mate	**A7897XG**	**189**
	Gris magnético	**A7897A5**	**279**
	Acero satinado	**A7897GN**	**279**
	Oro satinado	**A7897A2**	**279**

Solos

Novedad

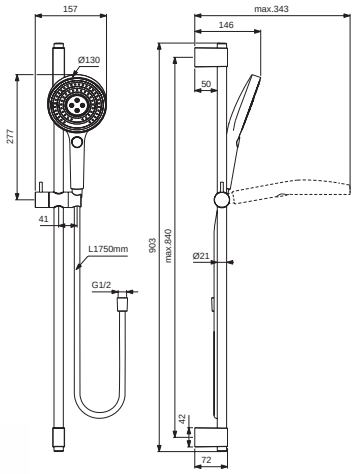

Barra de ducha de 90 cm con teleducha

Descripción

- Barra metalica de 900 mm
- Soportes de montaje a pared ajustables y metálicos para ajustar la distancia entre centros según sea necesario
- Soporte de teleducha metálico y deslizante
- Tornillos de fijación incluidos
- Teleducha 130 mm, 3 funciones, 8 l/min con función masaje rotatorio
- chorro con boquillas de silicona antical
- Flexo antitorsión Idealflex 1750 mm

Acabado

AA XG A5 GN A2

Producto	Acabado	Referencia	Euro (€)
Barra de ducha 90 cm	Cromo	**A7898AA**	**195**
	Negro mate	**A7898XG**	**259**
	Gris magnético	**A7898A5**	**329**
	Acero satinado	**A7898GN**	**329**
	Oro satinado	**A7898A2**	**329**

Novedad

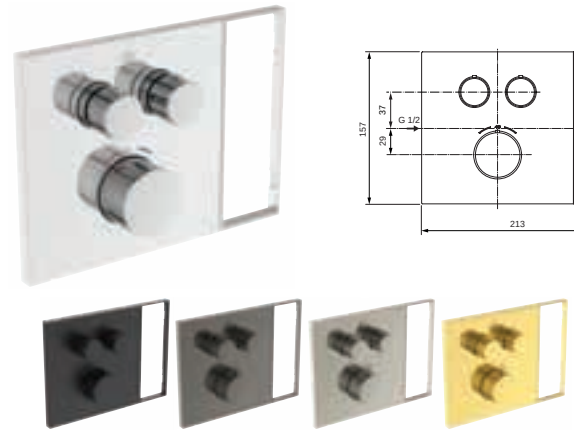

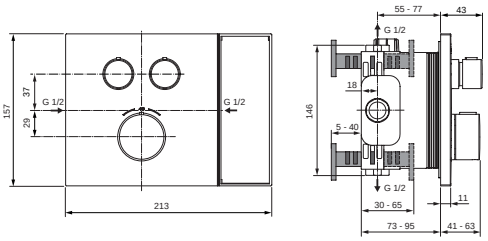

Grifo termostático empotrado

Descripción

- Cuerpo exterior termostático
- Para completar con cuerpo empotrado EasyBox A1000NU
- 2 vías (posibilidad de dos salidas simultáneas)
- Hueco para telemando Solos
- Disponible en cromo, negro mate y PVD

Acabado

AA XG A5 GN A2

Producto	Acabado	Referencia	Euro (€)
Grifo termostático empotrado	Cromo	**A7894AA**	**569**
	Negro mate	**A7894XG**	**769**
	Gris magnético	**A7894A5**	**885**
	Acero satinado	**A7894GN**	**885**
	Oro satinado	**A7894A2**	**885**

Solos

Novedad

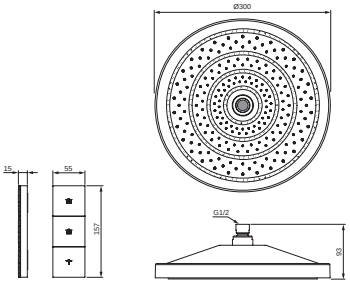

Rociador de ducha Solos, 3 funciones

Descripción

- Boquillas de silicona fáciles de limpiar para prevenir acumulación de sarro y cal
- Pivotante 10º
- Patrón de pulverización de alto rendimiento
- Limitador de caudal 12 L/MIN
- Diámetro de 300 mm
- 3 funciones regulables con mando a distancia
- El rociador funciona con pilas tipo AA (no incluidas)
- Incluye mando a distancia para las funciones del rociador

Acabado

AA XG A5 GN A2

Producto	Acabado	Referencia	Euro (€)
Rociador redondo Solos 30 cm	Cromo	**A7889AA**	**549**
	Negro mate	**A7889XG**	**769**
	Gris magnético	**A7889A5**	**879**
	Acero satinado	**A7889GN**	**879**
	Oro satinado	**A7889A2**	**879**

Novedad

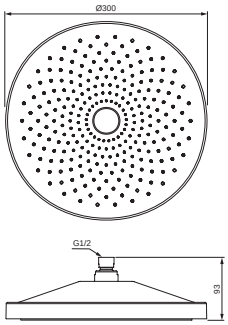

Rociador de ducha Solos

Descripción

- Boquillas de silicona fáciles de limpiar para prevenir acumulación de sarro y cal
- Pivotante 10º
- Patrón de pulverización de alto rendimiento
- Limitador de caudal 12 L/MIN
- Diámetro de 300 mm

Acabado

AA

Producto	Acabado	Referencia	Euro (€)
Rociador redondo Solos 30 cm 3 funciones	Cromo	**A7885AA**	**299**

Solos

Novedad

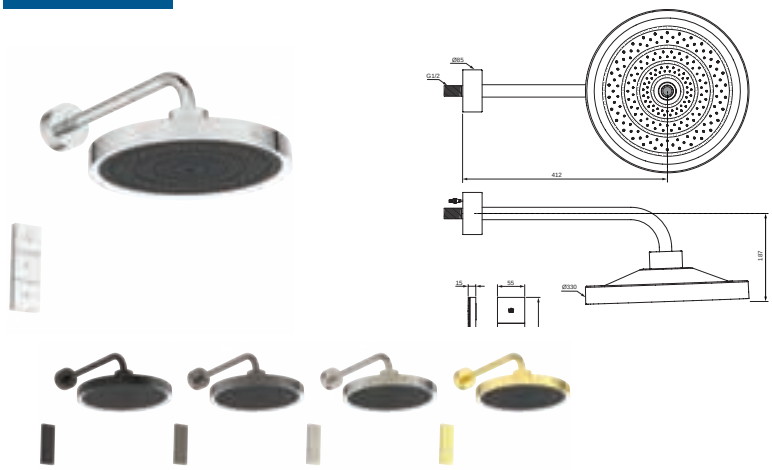

Rociador de ducha Solos con soporte mural, 3 funciones y luz LED

Descripción

- Boquillas de silicona fáciles de limpiar para prevenir acumulación de sarro y cal
- Pivotante 10º
- Patrón de pulverización de alto rendimiento
- Soporte mural 40 cm
- Limitador de caudal 12 L/MIN
- Diámetro de 330 mm
- Luz LED
- 3 funciones regulables con mando a distancia
- Instalación con cuerpo empotrado A1080NU para el rociador (No incluidos)
- Incluye mando a distancia para las funciones del rociador

Acabado

AA XG A5 GN A2

Producto	Acabado	Referencia	Euro (€)
Rociador redondo Solos 33 cm, 3 funciones con luz LED	Cromo	**A7890AA**	**914**
	Negro mate	**A7890XG**	**1.214**
	Gris magnético	**A7890A5**	**1.459**
	Acero satinado	**A7890GN**	**1.459**
	Oro satinado	**A7890A2**	**1.459**

Novedad

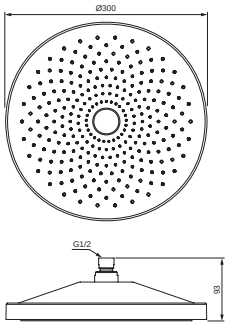

Rociador de ducha Solos con soporte mural y luz LED

Descripción

- Boquillas de silicona fáciles de limpiar para prevenir acumulación de sarro y cal
- Pivotante 10º
- Patrón de pulverización de alto rendimiento
- Soporte mural 40 cm
- Limitador de caudal 12 L/MIN
- Diámetro de 330 mm
- Luz LED
- Instalación con cuerpo empotrado A1080NU para el rociador (No incluidos)

Acabado

AA

Producto	Acabado	Referencia	Euro (€)
Rociador redondo Solos 33 cm, 3 funciones con luz LED	Cromo	**A7887AA**	**506**

Solos

Novedad

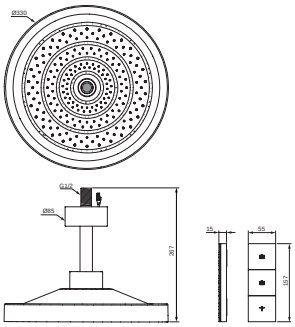

Rociador de ducha Solos con soporte a techo, 3 funciones y luz LED

Descripción

- Boquillas de silicona fáciles de limpiar para prevenir acumulación de sarro y cal
- Pivotante 10º
- Patrón de pulverización de alto rendimiento
- Soporte a techo
- Limitador de caudal 12 L/MIN
- Diámetro de 330 mm
- Luz LED
- 3 funciones regulables con mando a distancia
- Instalación con cuerpo empotrado A1080NU para el rociador (No incluidos)
- Incluye mando a distancia para las funciones del rociador

Acabado

AA

Producto	Acabado	Referencia	Euro (€)
Rociador redondo Solos 33 cm, 3 funciones con luz LED	Cromo	**A7891AA**	**914**

Novedad

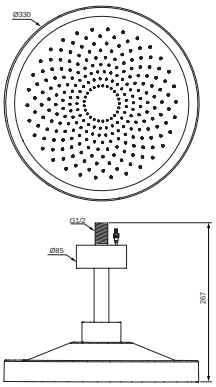

Rociador de ducha Solos con soporte a techo y luz LED

Descripción

- Boquillas de silicona fáciles de limpiar para prevenir acumulación de sarro y cal
- Pivotante 10º
- Patrón de pulverización de alto rendimiento
- Soporte a techo
- Limitador de caudal 12 L/MIN
- Diámetro de 330 mm
- Luz LED
- Instalación con cuerpo empotrado A1080NU para el rociador (No incluidos)

Acabado

AA

Producto	Acabado	Referencia	Euro (€)
Rociador redondo Solos 33 cm, 3 funciones con luz LED	Cromo	**A7888AA**	**506**

Novedad

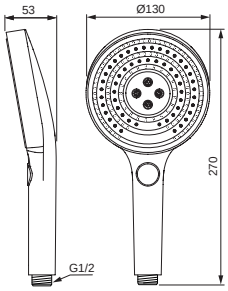

Teleducha Solos 3 funciones

Descripción

- Rosca de conexión G1/2
- Boquillas de silicona
- Con limitador de caudal de 8 l/min
- Teleducha 130 mm, 3 funciones, 8 l/min con función masaje rotatorio
- Acabados en cromo, negro mate y PVD

Acabado

AA XG A5 GN A2

Producto	Acabado	Referencia	Euro (€)
Teleducha Solos 3 funciones	Cromo	**A7896AA**	**61**
	Negro mate	**A7896XG**	**82**
	Gris magnético	**A7896A5**	**98**
	Acero satinado	**A7896GN**	**98**
	Oro satinado	**A7896A2**	**98**

Alu+

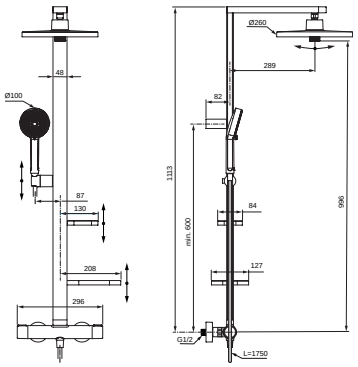

Columna ducha Alu+

Descripción

- Fabricado en aluminio 84% reciclado. Libre de cromo, plomo y níquel
- Rociador con 2 funciones y ø 260 mm
- Teleducha con 2 funciones y ø 100 mm
- 2 estantes 100x60 / 180x100 mm
- Racores en S de 1/2"
- Ajustable para distancias entre ejes de 137 mm a 163 mm
- Tecnología Cool Body
- Pulsador EKO para reducción de caudal de agua al 50%
- Bloqueo de temperatura a 40°

Acabado

XG SI RO

Producto	Acabado	Referencia	Euro (€)
Columna termostática Alu+	Negro mate	**BD583XG**	**445**
	Silver	**BD583SI**	**445**
	Rose	**BD583RO**	**445**

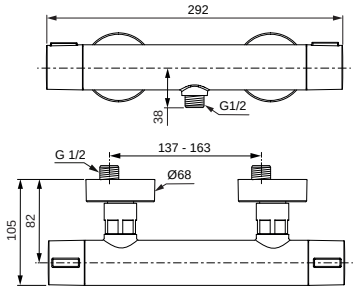

Termostática exterior ducha Alu+

Descripción

- Fabricado en aluminio 84% reciclado
- Libre de cromo, plomo y níquel
- Racores en S de 1/2"
- Ajustable para distancias entre ejes de 137 mm a 163 mm
- Tecnología Cool Body
- Pulsador EKO para reducción de caudal de agua al 50%
- Bloqueo de temperatura a 40°

Acabado

XG SI RO

Producto	Acabado	Referencia	Euro (€)
Alu+	Negro mate	**BD582XG**	**179**
	Silver	**BD582SI**	**179**
	Rose	**BD582RO**	**179**

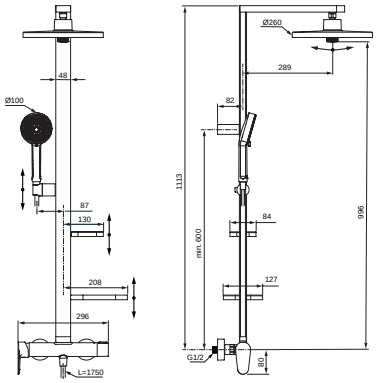

Columna monomando ducha Alu+

Descripción

- Fabricado en aluminio 84% reciclado
- Libre de cromo, plomo y níquel
- Rociador con 2 funciones y ø 260 mm
- Teleducha con 2 funciones y ø 100 mm
- 2 estantes 100x60 / 180x100 mm
- Racores en S de 1/2"
- Ajustable para distancias entre ejes de 137 mm a 163 mm

Acabado

XG SI RO

Producto	Acabado	Referencia	Euro (€)
Columna de ducha con monomando Alu+	Negro mate	**BD584XG**	**405**
	Silver	**BD584SI**	**405**
	Rose	**BD584RO**	**405**

Disponible en agosto

Novedad

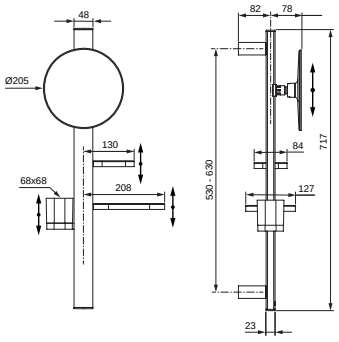

Barra de belleza pequeña con accesorios

Descripción

- Barra multifunción
- Altura 700 mm
- Equipado con espejo de aumento de Ø20 cm, 2 estantes y portavasos

Acabado

XG SI RO

Producto	Acabado	Referencia	Euro (€)
Barra de belleza pequeña	Negro mate	**BD589XG**	**139**
	Silver	**BD589SI**	**139**
	Rosé	**BD589RO**	**139**

Novedad

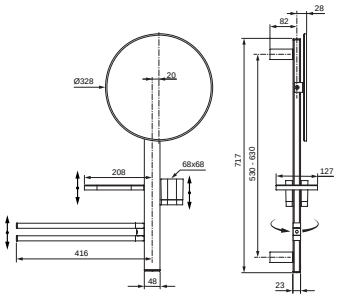

Barra de belleza mediana con accesorios

Descripción

- Barra multifunción
- Altura 700 mm
- Equipado con espejo de Ø32 cm, estante, toallero y portavasos

Acabado

XG SI RO

Producto	Acabado	Referencia	Euro (€)
Barra de belleza mediana	Negro mate	**BD588XG**	**169**
	Silver	**BD588SI**	**169**
	Rosé	**BD588RO**	**169**

Novedad

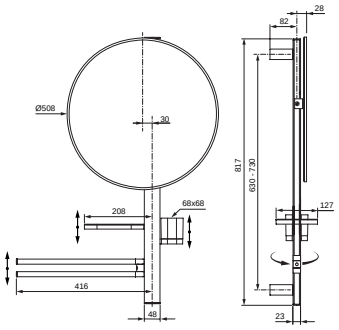

Barra de belleza grande con accesorios

Descripción

- Barra multifunción
- Altura 800 mm
- Equipado con espejo de Ø50 cm, estante, toallero y portavasos

Acabado

XG SI RO

Producto	Acabado	Referencia	Euro (€)
Barra de belleza grande	Negro mate	**BD587XG**	**219**
	Silver	**BD587SI**	**219**
	Rosé	**BD587RO**	**219**

Connect

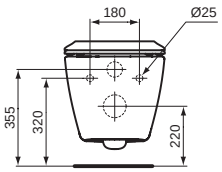

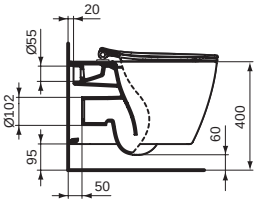

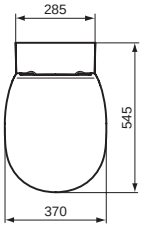

Inodoro suspendido AquaBlade®

Descripción

- Descarga AquaBlade® para una descarga más limpia, más silenciosa y más inteligente
- En porcelana vitrificada. Interior de la brida esmaltado
- Asiento en urea termoestable (Duroplast) disponble con caída amortiguada y fácil extracción para su limpieza
- Suministrado con fijaciones ocultas

Acabado

01

Producto	Acabado	Referencia	Euro (€)
Inodoro AquaBlade® fijación oculta	Blanco	**E047901**	**329**
Asiento y tapa fina con cierre normal	Blanco	**E772301**	**70**
Asiento y tapa fina con cierre amortiguado	Blanco	**E772401**	**112**
Asiento y tapa envolvente con cierre normal	Blanco	**E712801**	**67**
Asiento y tapa envolvente con cierre amortiguado	Blanco	**E712701**	**110**

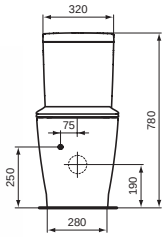

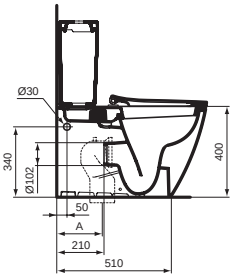

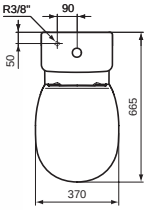

Inodoro a pared AquaBlade® tanque bajo

Descripción

- Disponible con descarga AquaBlade® para una descarga más limpia, más silenciosa y más inteligente
- En porcelana vitrificada. Interior de la brida esmaltado
- Tanque de alimentación inferior o lateral con doble descarga de 6/3 litros ajustable a 4,5/3 litros
- Asiento en urea termoestable (Duroplast) disponble con caída amortiguada y fácil extracción para su limpieza
- Suministrado con fijaciones ocultas
- Codo salida vertical no incluido

Acabado

01

Producto	Acabado	Referencia	Euro (€)
Inodoro a pared salida dual (brida normal)	Blanco	**E803701**	**238**
Inodoro a pared AquaBlade® salida dual	Blanco	**E039701**	**259**
Tanque 6/3L (ajustable a 4,5/3L) alimentación inferior	Blanco	**E797001**	**154**
Tanque 6/3L (ajustable a 4,5/3L) alimentación lateral	Blanco	**E797101**	**154**
Asiento y tapa fina con cierre normal	Blanco	**E772301**	**70**
Asiento y tapa fina con cierre amortiguado	Blanco	**E772401**	**112**
Asiento y tapa envolvente con cierre normal	Blanco	**E712801**	**67**
Asiento y tapa envolvente con cierre amortiguado	Blanco	**E712701**	**110**
PACK Inodoro AquaBlade® + tanque A/I + asiento y tapa fina con cierre amortiguado	Blanco	**E234601**	**525**

Producto recomendado			
Codo recto 90° para desagüe a 21 cm	Neutro	**WW965742**	**24**

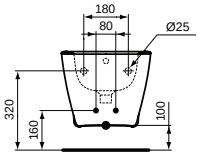

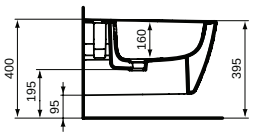

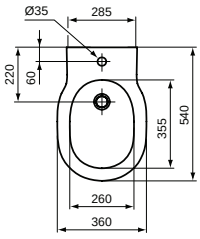

Bidé suspendido fijación oculta

Descripción

- En porcelana vitrificada
- Fijación oculta

Acabado

01

Producto	Acabado	Referencia	Euro (€)
Bidé suspendido fijación oculta	Blanco	**E290701**	**283**

Precio de venta recomendado - IVA NO INCLUIDO

Connect

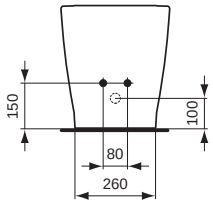

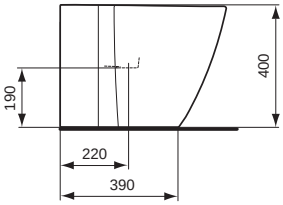

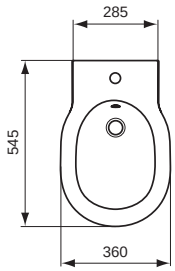

Bidé a pared

Descripción

- En porcelana vitrificada
- Fijación a suelo incluida

Acabado

01

Producto	Acabado	Referencia	Euro (€)
Bidé a pared	Blanco	**E799501**	**196**

Tesi

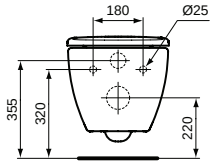

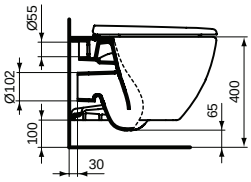

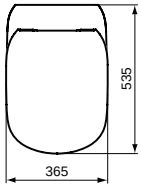

Inodoro suspendido AquaBlade®

Descripción

- Descarga AquaBlade® para una descarga más limpia, más silenciosa y más inteligente
- En porcelana vitrificada. Interior de la brida esmaltado
- Asiento en urea termoestable (Duroplast) disponible con fácil extracción para su limpieza
- Suministrado con fijaciones ocultas

Acabado

01 V1 V3

Producto	Acabado	Referencia	Euro (€)
Inodoro AquaBlade® fijación oculta	Blanco	**T007901**	**259**
	Blanco mate	**T0079V1**	**418**
	Negro mate	**T0079V3**	**418**
Asiento y tapa fina con cierre normal	Blanco	**T352801**	**69**
Asiento y tapa fina con cierre amortiguado	Blanco	**T352701**	**103**
	Blanco mate	**T3527V1**	**144**
	Negro mate	**T3527V3**	**144**
Asiento y tapa envolvente con cierre amortiguado	Blanco	**T352901**	**103**
	Blanco mate	**T3529V1**	**144**
	Negro mate	**T3529V3**	**144**
PACK Inodoro AquaBlade® + asiento y tapa fina con cierre normal	Blanco	**T354701**	**328**
PACK Inodoro AquaBlade® + asiento y tapa fina con cierre amortiguado	Blanco	**T354601**	**362**
	Blanco mate	**T3546V1**	**562**
	Negro mate	**T3546V3**	**562**

Tesi

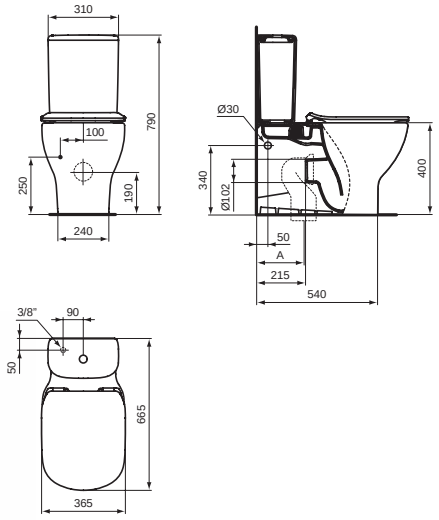

Inodoro a pared AquaBlade® tanque bajo

Descripción

- Descarga AquaBlade® para una descarga más limpia, más silenciosa y más inteligente
- En porcelana vitrificada. Interior de la brida esmaltado
- Tanque de doble descarga 4,5/3 litros
- Asiento en urea termoestable (Duroplast) disponible con fácil extracción para su limpieza
- Suministrado con fijaciones a suelo
- Codo salida vertical no incluido

Acabado

01 V1 V3

Producto	Acabado	Referencia	Euro (€)
Inodoro AquaBlade® salida dual	Blanco	**T008201**	**238**
	Blanco mate	**T0082V1**	**357**
	Negro mate	**T5560V3**	**357**
Tanque 4,5/3L alimentación inferior	Blanco	**T356801**	**138**
	Blanco mate	**T3568V1**	**193**
	Negro mate	**T3568V3**	**193**
Tanque 4,5/3L alimentación lateral	Blanco	**T262601**	**138**
Asiento y tapa fina con cierre normal	Blanco	**T352801**	**69**
Asiento y tapa fina con cierre amortiguado	Blanco	**T352701**	**103**
	Blanco mate	**T3527V1**	**144**
	Negro mate	**T3527V3**	**144**
Asiento y tapa envolvente con cierre amortiguado	Blanco	**T352901**	**103**
	Blanco mate	**T3529V1**	**144**
	Negro mate	**T3529V3**	**144**
PACK Inodoro AquaBlade® + tanque A/I + asiento y tapa fina amortiguada	Blanco	**T371701**	**479**
Producto recomendado			
Codo recto 90° para desagüe a 21 cm	Neutro	**WW965742**	**24**

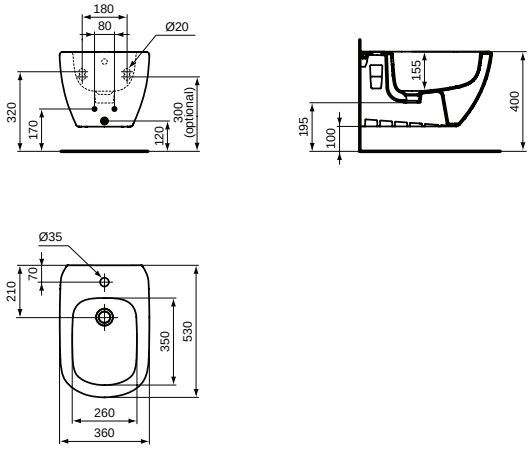

Bidé suspendido

Descripción

- En porcelana vitrificada
- Fijación oculta

Acabado

01 V1 V3

Producto	Acabado	Referencia	Euro (€)
Bidé suspendido fijación oculta	Blanco	**T457001**	**209**
	Blanco mate	**T3552V1**	**292**
	Negro mate	**T3552V3**	**292**

Tesi

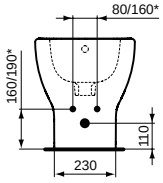

*compatible with Tesi Classic

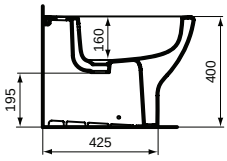

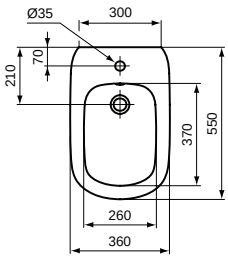

Bidé a pared

Descripción

- En porcelana vitrificada
- Suministrado con fijaciones a suelo

Acabado

01 V1 V3

Producto	Acabado	Referencia	Euro (€)
Bidé a pared	Blanco	**T456901**	**189**
	Blanco mate	**T3540V1**	**284**
	Negro mate	**T3540V3**	**284**

i.life B

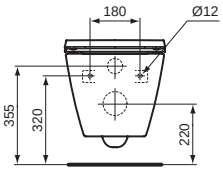

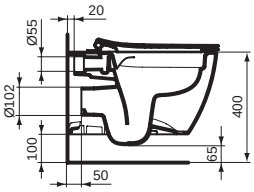

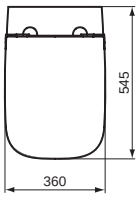

Inodoro suspendido RimLS+®

Descripción

- Descarga RimLS+® para una descarga más higiénica
- En porcelana vitrificada
- Disponible en tres acabados
- Disponible en acabado SmartGuard+ nuevo esmalte hidrofílico suave con aditivos antimicrobianos
- Asiento en urea termoestable (Duroplast) disponible con fácil extracción para su limpieza
- Sistema de fijación oculta superior
- Fijación oculta EasyFix+

Acabado

01 58 HY

Producto	Acabado	Referencia	Euro (€)
Inodoro suspendido RimLS+® fijación oculta	Blanco	**T461401**	**226**
	Gris brillo	**T461458**	**349**
	Tratamiento antibacteriano	**T4614HY**	**375**
Asiento y tapa fina con cierre normal	Blanco	**T500201**	**69**
Asiento y tapa fina con cierre amortiguado	Blanco	**T500301**	**98**
	Gris brillo	**T500358**	**137**
	Tratamiento antibacteriano	**T5003HY**	**147**
Asiento y tapa envolvente con cierre normal	Blanco	**T468201**	**69**
Asiento y tapa envolvente con cierre amortiguado	Blanco	**T468301**	**98**
	Gris brillo	**T468358**	**137**
	Tratamiento antibacteriano	**T4683HY**	**147**
PACK Inodoro suspendido RimLS+® fijación oculta + asiento y tapa fina con cierre amortiguado	Blanco	**T533001**	**324**

i.life B

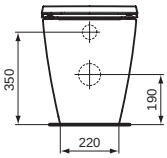

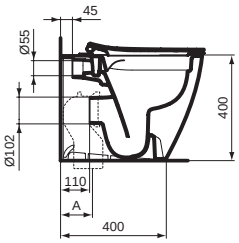

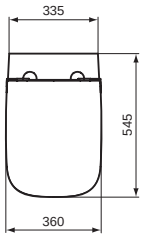

Inodoro a pared RimLS+® tanque alto

Descripción

- Descarga RimLS+® para una descarga más higiénica
- En porcelana vitrificada
- Disponible en dos acabados
- Asiento en urea termoestable (Duroplast) disponible con fácil extracción para su limpieza
- Fijaciones incluidas
- Disponible en acabado SmartGuard+ nuevo esmalte hidrofílico suave con aditivos antimicrobianos

Acabado

01 58 HY

Producto	Acabado	Referencia	Euro (€)
Inodoro a pared RimLS+® tanque alto	Blanco	**T461601**	**229**
	Gris brillo	**T461658**	**319**
	Tratamiento antibacteriano	**T4616HY**	**325**
Asiento y tapa fina con cierre normal	Blanco	**T500201**	**69**
Asiento y tapa fina con cierre amortiguado	Blanco	**T500301**	**98**
	Gris brillo	**T500358**	**137**
	Tratamiento antibacteriano	**T5003HY**	**147**
Asiento y tapa envolvente con cierre normal	Blanco	**T468201**	**69**
Asiento y tapa envolvente con cierre amortiguado	Blanco	**T468301**	**98**
	Gris brillo	**T468358**	**137**
	Tratamiento antibacteriano	**T4683HY**	**147**
Producto recomendado			
Codo recto 90º para desagüe a 11 cm	Neutro	**WW965742**	**24**

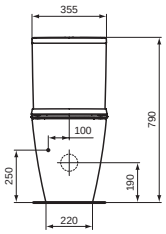

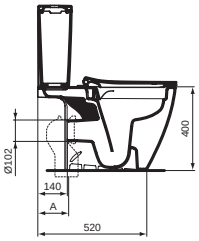

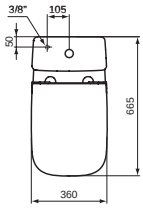

Inodoro abierto RimLS+® tanque bajo

Descripción

- Descarga RimLS+® para una descarga más higiénica
- En porcelana vitrificada
- Tanque de doble descarga de 4,5/3 litros
- Asiento en urea termoestable (Duroplast) disponible con fácil extracción para su limpieza
- Fijaciones incluidas

Acabado

01

Producto	Acabado	Referencia	Euro (€)
Inodoro abierto RimLS+® tanque bajo	Blanco	**T461201**	**245**
Tanque 4,5/3L alimentación inferior	Blanco	**T472301**	**135**
Tanque 4,5/3L alimentación lateral	Blanco	**T524701**	**135**
Asiento y tapa fina con cierre normal	Blanco	**T500201**	**69**
Asiento y tapa fina con cierre amortiguado	Blanco	**T500301**	**98**
Asiento y tapa envolvente con cierre normal	Blanco	**T468201**	**69**
Asiento y tapa envolvente con cierre amortiguado	Blanco	**T468301**	**98**
Producto recomendado			
Codo 90º con 6 cm de desplazamiento para desagüe a 21 cm	Neutro	**T682067**	**24**

i.life B

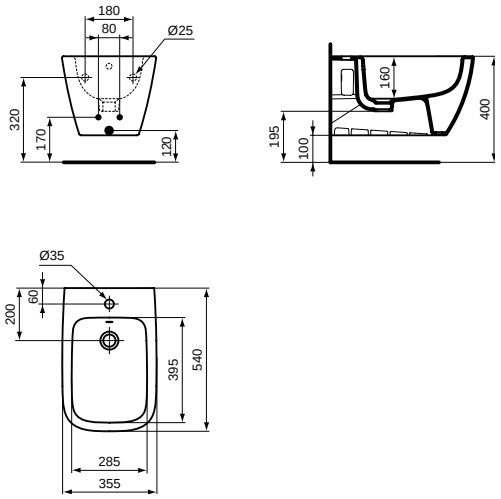

Bidé suspendido

Descripción

- En porcelana vitrificada
- Fijación oculta
- Disponible en acabado SmartGuard+ nuevo esmalte hidrofílico suave con aditivos antimicrobianos

Acabado

01 58 HY

Producto	Acabado	Referencia	Euro (€)
Bidé suspendido fijación oculta	Blanco	**T461501**	**193**
	Gris brillo	**T461558**	**270**
	Tratamiento antibacteriano	**T4615HY**	**281**

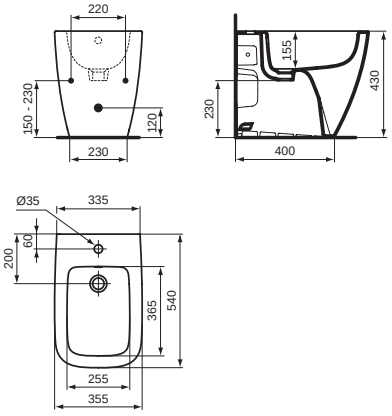

Bidé a pared

Descripción

- En porcelana vitrificada
- Fijaciones incluidas
- Disponible en acabado SmartGuard+ nuevo esmalte hidrofílico suave con aditivos antimicrobianos

Acabado

01 58 HY

Producto	Acabado	Referencia	Euro (€)
Bidé a pared	Blanco	**T458201**	**202**
	Gris brillo	**T461758**	**282**
	Tratamiento antibacteriano	**T4617HY**	**291**

i.life S

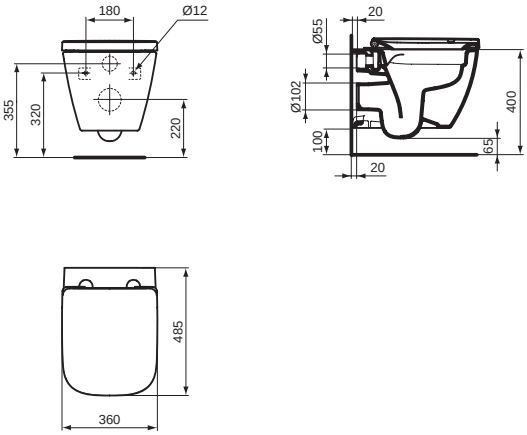

Inodoro suspendido RimLS+® corta proyección

Descripción

- Descarga RimLS+® para una descarga más higiénica
- En porcelana vitrificada
- Corta proyección para espacios reducidos
- Asiento en urea termoestable (Duroplast) disponible con fácil extracción para su limpieza
- Sistema de fijación oculta superior
- Fijación oculta EasyFix+

Acabado

01

Producto	Acabado	Referencia	Euro (€)
Inodoro suspendido RimLS+® corta proyección fijación oculta	Blanco	**T459201**	**226**
Asiento y tapa fina con cierre normal corta proyección	Blanco	**T532801**	**74**
Asiento y tapa fina con cierre amortiguado corta proyección	Blanco	**T532901**	**95**
Asiento y tapa envolvente con cierre normal corta proyección	Blanco	**T473601**	**74**
Asiento y tapa envolvente con cierre amortiguado corta proyección	Blanco	**T473701**	**90**
PACK Inodoro suspendido RimLS+® fijación oculta + asiento y tapa fina con cierre amortiguado	Blanco	**T553401**	**321**

i.life S

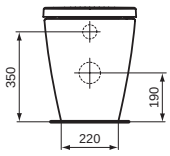

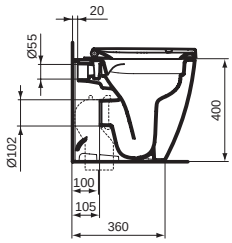

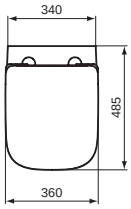

Inodoro a pared RimLS+® tanque alto corta proyección

Descripción

- Descarga RimLS+® para una descarga más higiénica
- En porcelana vitrificada
- Corta proyección para espacios reducidos
- Asiento en urea termoestable (Duroplast) disponible con fácil extracción para su limpieza
- Fijaciones incluidas
- Codo salida vertical no incluido

Acabado

01

Producto	Acabado	Referencia	Euro (€)
Inodoro a pared RimLS+® corta proyección	Blanco	**T459401**	**226**
Asiento y tapa fina con cierre normal corta proyección	Blanco	**T532801**	**74**
Asiento y tapa fina con cierre amortiguado corta proyección	Blanco	**T532901**	**95**
Asiento y tapa envolvente con cierre normal corta proyección	Blanco	**T473601**	**74**
Asiento y tapa envolvente con cierre amortiguado corta proyección	Blanco	**T473701**	**90**
Producto recomendado			
Codo 90º para desagüe a 10 cm	Neutro	**WW965742**	**24**

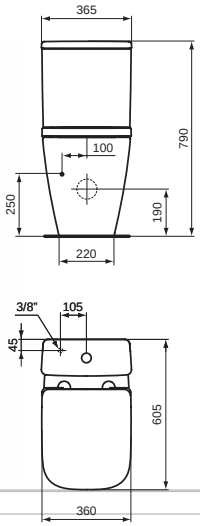

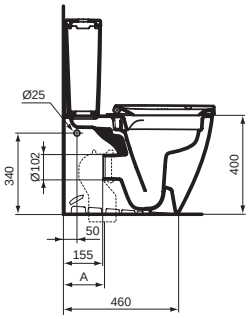

Inodoro a pared RimLS+® tanque bajo corta proyección

Descripción

- Descarga RimLS+® para una descarga más higiénica
- En porcelana vitrificada
- Tanque doble descarga disponible en 4,5/3 litros o 4/2 litros
- Corta proyección para espacios reducidos
- Asiento en urea termoestable (Duroplast) disponible con fácil extracción para su limpieza
- Fijaciones incluidas
- Codo salida vertical no incluido

Acabado

01

Producto	Acabado	Referencia	Euro (€)
Inodoro a pared RimLS+® corta proyección	Blanco	**T500001**	**234**
Tanque 4,5/3L alimentación inferior	Blanco	**T473501**	**135**
Tanque 4,5/3L alimentación lateral	Blanco	**T499801**	**135**
Tanque 4/2L alimentación inferior	Blanco	**T555701**	**135**
Asiento y tapa fina con cierre normal corta proyección	Blanco	**T532801**	**74**
Asiento y tapa fina con cierre amortiguado corta proyección	Blanco	**T532901**	**95**
Asiento y tapa envolvente con cierre normal corta proyección	Blanco	**T473601**	**74**
Asiento y tapa envolvente con cierre amortiguado corta proyección	Blanco	**T473701**	**90**
PACK Inodoro RimLS+® + tanque A/I + asiento y tapa envolvente amortiguada	Blanco	**T481601**	**459**
Producto recomendado			
Codo 90° con desplazamiento de 6 cm para desagüe a 21 cm	Neutro	**T682067**	**24**

i.life S

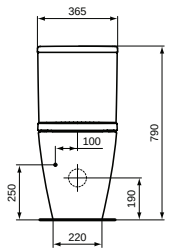

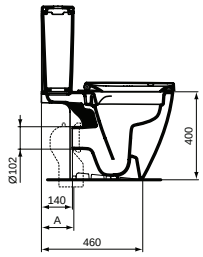

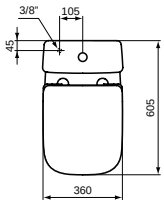

Inodoro abierto RimLS+® tanque bajo corta proyección

Descripción

- Descarga RimLS+® para una descarga más higiénica
- En porcelana vitrificada
- Tanque doble descarga disponible en 4,5/3 litros o 4/2 litros
- Corta proyección para espacios reducidos
- Asiento en urea termoestable (Duroplast) disponible con fácil extracción para su limpieza
- Fijaciones incluidas
- Codo salida vertical no incluido

Acabado

01

Producto	Acabado	Referencia	Euro (€)
Inodoro abierto RimLS+® corta proyección	Blanco	**T459601**	**239**
Tanque 4,5/3L alimentación inferior	Blanco	**T473501**	**135**
Tanque 4,5/3L alimentación lateral	Blanco	**T499801**	**135**
Tanque 4/2L alimentación inferior	Blanco	**T555701**	**135**
Tanque en esquina 4,5/3L alimentación inferior	Blanco	**T520101**	**165**
Asiento y tapa fina con cierre normal corta proyección	Blanco	**T532801**	**74**
Asiento y tapa fina con cierre amortiguado corta proyección	Blanco	**T532901**	**95**
Asiento y tapa envolvente con cierre normal corta proyección	Blanco	**T473601**	**74**
Asiento y tapa envolvente con cierre amortiguado corta proyección	Blanco	**T473701**	**90**
Producto recomendado			
Codo 90º con desplazamiento de 6 cm para desagüe a 21 cm	Neutro	**T682067**	**24**

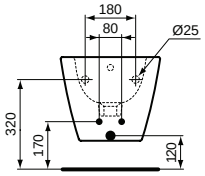

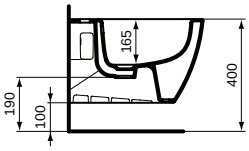

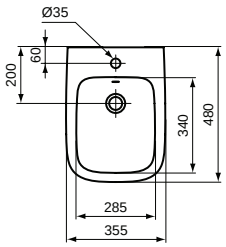

Bidé suspendido corta proyección

Descripción

- En porcelana vitrificada
- Corta proyección para espacios reducidos
- Fijación oculta

Acabado

01

Producto	Acabado	Referencia	Euro (€)
Bidé suspendido fijación oculta corta proyección	Blanco	**T459301**	**185**

i.life S

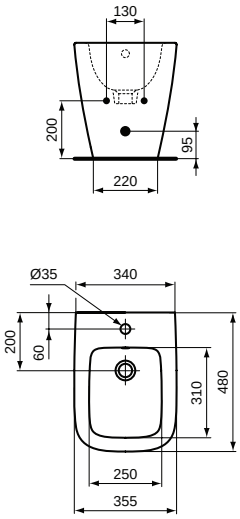

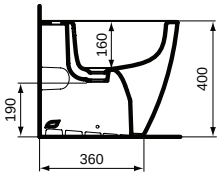

Bidé a pared corta proyección

Descripción

- En porcelana vitrificada
- Corta proyección para espacios reducidos
- Fijaciónes incluidas

Acabado

01

Producto	Acabado	Referencia	Euro (€)
Bidé a pared corta proyección	Blanco	**T459501**	**178**

i.life A

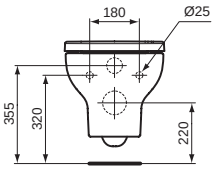

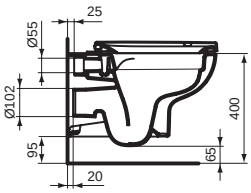

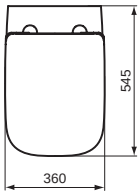

Inodoro suspendido RimLS+®

Descripción

- Descarga RimLS+® para una descarga más higiénica
- En porcelana vitrificada
- Asiento en urea termoestable (Duroplast) disponible con fácil extracción para su limpieza
- Sistema de fijación vista
- Fijaciones incluidas

Acabado

01

Producto	Acabado	Referencia	Euro (€)
Inodoro suspendido RimLS+®	Blanco	**T471701**	**183**
Asiento y tapa fina con cierre normal	Blanco	**T481201**	**68**
Asiento y tapa fina con cierre amortiguado	Blanco	**T481301**	**86**
Asiento y tapa envolvente con cierre normal	Blanco	**T453001**	**68**
Asiento y tapa envolvente con cierre amortiguado	Blanco	**T453101**	**86**
PACK Inodoro RimLS+® + asiento y tapa envolvente con cierre amortiguado	Blanco	**T467101**	**269**

i.life A

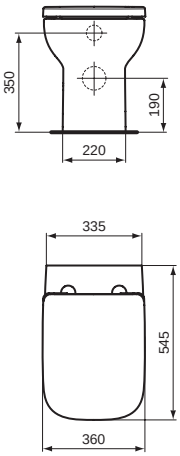

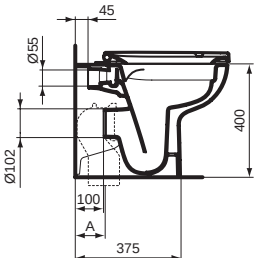

Inodoro a pared RimLS+® tanque alto

Descripción

- Descarga RimLS+® para una descarga más higiénica
- En porcelana vitrificada
- Asiento en urea termoestable (Duroplast) disponible con fácil extracción para su limpieza
- Fijaciones incluidas
- Codo salida vertical no incluido

Acabado

01

Producto	Acabado	Referencia	Euro (€)
Inodoro a pared RimLS+®	Blanco	**T471901**	**177**
Asiento y tapa fina con cierre normal	Blanco	**T481201**	**68**
Asiento y tapa fina con cierre amortiguado	Blanco	**T481301**	**86**
Asiento y tapa envolvente con cierre normal	Blanco	**T453001**	**68**
Asiento y tapa envolvente con cierre amortiguado	Blanco	**T453101**	**86**
Producto recomendado			
Codo recto 90º para desagüe a 10 cm	Neutro	**WW965742**	**24**

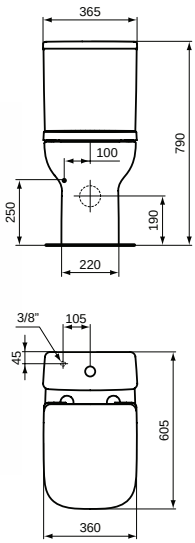

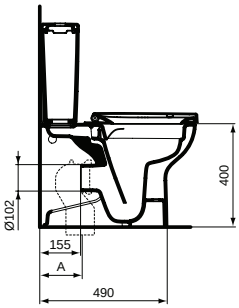

Inodoro a pared RimLS+® tanque bajo corta proyección

Descripción

- Descarga RimLS+® para una descarga más higiénica
- En porcelana vitrificada
- Asiento en urea termoestable (Duroplast) disponible con fácil extracción para su limpieza
- Sistema de fijación vista
- Fijaciones incluidas
- Codo salida vertical no incluido

Acabado

01

Producto	Acabado	Referencia	Euro (€)
Inodoro a pared RimLS+® salida dual	Blanco	**T481401**	**170**
Tanque 4,5/3L compacto alimentación inferior	Blanco	**T473501**	**135**
Tanque 4,5/3L compacto alimentación lateral	Blanco	**T499801**	**135**
Tanque 4/2L alimentación inferior	Blanco	**T555701**	**135**
Asiento y tapa fina con cierre normal corta proyección	Blanco	**T532801**	**74**
Asiento y tapa fina con cierre amortiguado corta proyección	Blanco	**T532901**	**95**
Asiento y tapa envolvente con cierre normal corta proyección	Blanco	**T473601**	**74**
Asiento y tapa envolvente con cierre amortiguado corta proyección	Blanco	**T473701**	**90**
PACK Inodoro RimLS+® + tanque A/I + asiento y tapa envolvente con cierre amortiguado	Blanco	**T481501**	**390**
Producto recomendado			
Codo 90° con desplazamiento de 6 cm para desagüe a 21 cm	Neutro	**T682067**	**24**

i.life A

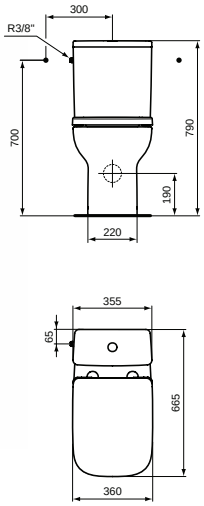

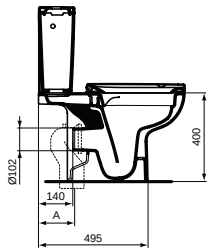

Inodoro abierto RimLS+® tanque bajo

Descripción

- Descarga RimLS+® para una descarga más higiénica
- En porcelana vitrificada
- Tanque doble descarga de 4,5/3 litros
- Asiento en urea termoestable (Duroplast) con fácil extracción para su limpieza
- Fijaciones incluidas
- Codo salida vertical no incluido

Acabado

01

Producto	Acabado	Referencia	Euro (€)
Inodoro abierto RimLS+® salida dual	Blanco	**T472101**	**179**
Tanque 4,5/3L alimentación inferior	Blanco	**T472301**	**135**
Tanque 4,5/3L alimentación lateral	Blanco	**T524701**	**135**
Asiento y tapa fina con cierre normal	Blanco	**T481201**	**68**
Asiento y tapa fina con cierre amortiguado	Blanco	**T481301**	**86**
Asiento y tapa envolvente con cierre normal	Blanco	**T453001**	**68**
Asiento y tapa envolvente con cierre amortiguado	Blanco	**T453101**	**86**
Producto recomendado			
Codo 90° con desplazamiento de 6 cm para desagüe a 21 cm	Neutro	**T682067**	**24**

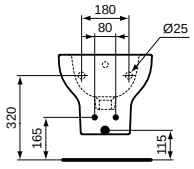

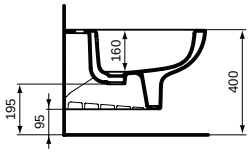

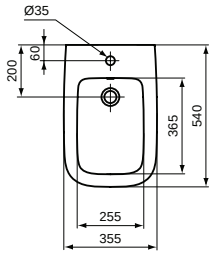

Bidé suspendido

Descripción

- En porcelana vitrificada
- Fijación vista

Acabado

01

Producto	Acabado	Referencia	Euro (€)
Bidé suspendido	Blanco	**T471801**	**153**

i.life A

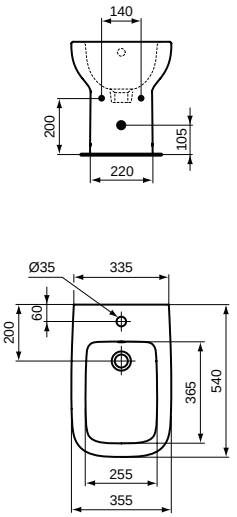

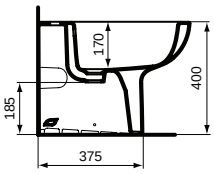

Bidé a pared

Descripción

- En porcelana vitrificada
- Fijaciónes incluidas

Acabado

01

Producto	Acabado	Referencia	Euro (€)
Bidé a pared	Blanco	**T472001**	**147**

Eurovit

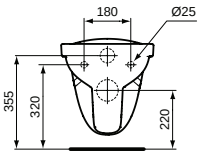

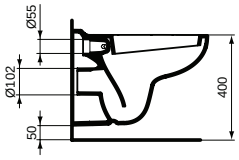

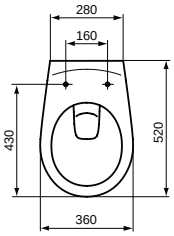

Inodoro suspendido

Descripción

- En porcelana vitrificada
- Asiento en urea termoestable (Duroplast) con fácil extracción para su limpieza
- Sistema de fijación vista
- Fijaciones incluidas

Acabado

01

Producto	Acabado	Referencia	Euro (€)
Inodoro suspendido	Blanco	**W740601**	**137**
Asiento y tapa fina con cierre normal	Blanco	**E131701**	**47**
Asiento y tapa fina con cierre amortiguado	Blanco	**E131801**	**59**

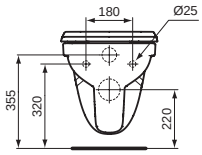

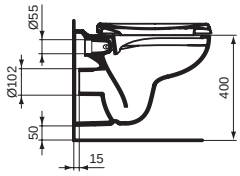

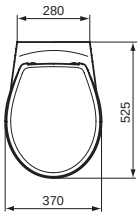

Inodoro suspendido sin brida (Rimless)

Descripción

- Descarga rimless
- En porcelana vitrificada
- Asiento en urea termoestable (Duroplast) con fácil extracción para su limpieza
- Sistema de fijación vista
- Fijaciones incluidas

Acabado

01

Producto	Acabado	Referencia	Euro (€)
Inodoro suspendido sin brida	Blanco	**K881001**	**158**
Asiento y tapa fina con cierre normal	Blanco	**E131701**	**47**
Asiento y tapa fina con cierre amortiguado	Blanco	**E131801**	**59**

Eurovit+

Novedad

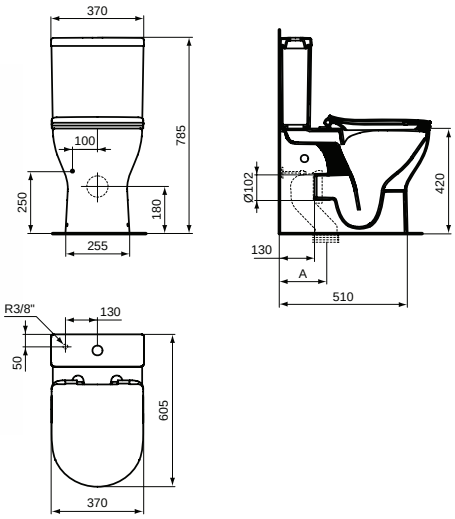

Inodoro Eurovit+ a pared tanque bajo

Descripción

- Descarga Rimless
- En porcelana vitrificada
- Asiento en urea termoestable (Duroplast) con fácil extracción para su limpieza
- Fijaciones incluidas
- Tanque 4,5/3 litros
- Altura confort: 42 cm

Acabado

01

Producto	Acabado	Referencia	Euro (€)
PACK Inodoro salida dual + tanque alimentación inferior + asiento normal	Blanco	**E336401**	**289**
PACK Inodoro salida dual + tanque alimentación inferior + asiento amortiguado	Blanco	**E336301**	**315**
Asiento y tapa fina con cierre normal	Blanco	**T443901**	**48**
Asiento y tapa fina con cierre amortiguado	Blanco	**T444001**	**74**
Producto recomendado			
Codo 90º con desplazamiento para desagüe a 21 cm	Neutro	**T682067**	**24**

Novedad

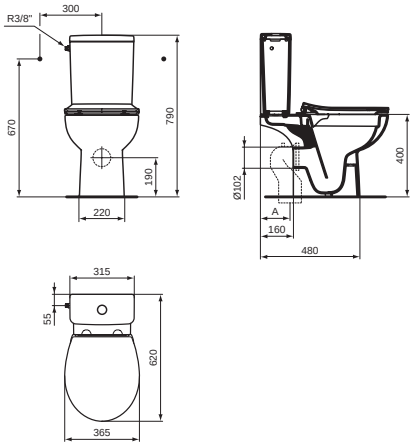

Inodoro Eurovit+ abierto tanque bajo

Descripción

- Descarga RimLS+® para una descarga más higiénica
- En porcelana vitrificada
- Asiento en urea termoestable (Duroplast) con fácil extracción para su limpieza
- Fijaciones incluidas
- Tanque 4/2,5 litros

Acabado

01

Producto	Acabado	Referencia	Euro (€)
PACK Eurovit+ Salida dual, alimentación Lateral 4/2,5L cierre amortiguado	Blanco	**W843301**	**249**
PACK Eurovit+ Salida dual, alimentación Inferior 4/2,5L cierre amortiguado	Blanco	**W007501**	**249**
Producto recomendado			
Codo 90º con desplazamiento para desagüe a 21 cm	Neutro	**T682067**	**24**

Eurovit

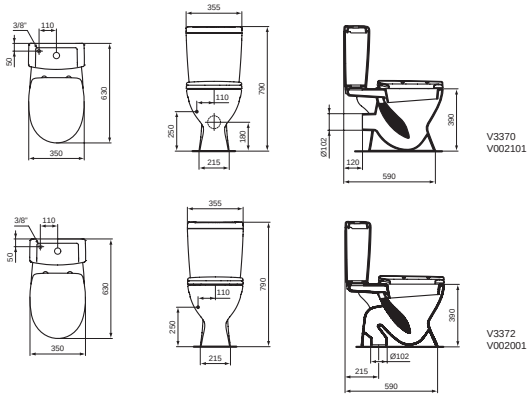

Inodoro Eurovit abierto tanque bajo

Descripción

- En porcelana vitrificada
- Asiento en urea termoestable (Duroplast) con fácil extracción para su limpieza
- Fijaciones incluidas

Acabado

01

Producto	Acabado	Referencia	Euro (€)
PACK Inodoro Salida Vertical + tanque alimentación Inferior + tapa cierre normal	Blanco	**V337201**	**198**
PACK Inodoro Salida Vertical + tanque tanque alimentación Lateral + tapa cierre normal	Blanco	**V002001**	**198**
PACK Inodoro Salida Horizontal + tanque alimentación Inferior + tapa cierre normal	Blanco	**V337001**	**198**
PACK Inodoro Salida Horizontal + tanque alimentación Lateral + tapa cierre normal	Blanco	**V002101**	**198**

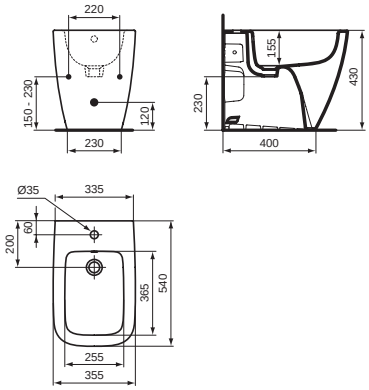

Bidé suspendido

Descripción

- En porcelana vitrificada
- Fijación vista

Acabado

01

Producto	Acabado	Referencia	Euro (€)
Bidé suspendido	Blanco	**V493101**	**149**

Eurovit

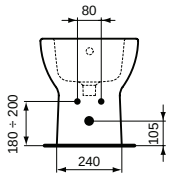

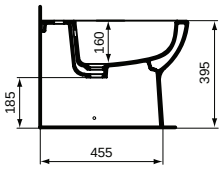

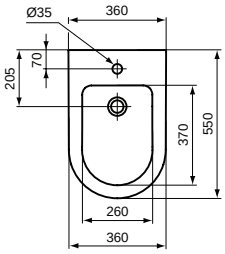

Bidé a pared

Descripción

- En porcelana vitrificada
- Fijaciónes incluidas

Acabado

01

Producto	Acabado	Referencia	Euro (€)
Bidé a pared	Blanco	**T444201**	**138**

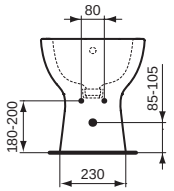

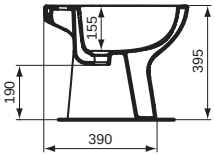

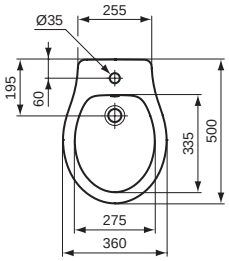

Bidé abierto

Descripción

- En porcelana vitrificada
- Fijaciónes incluidas

Acabado

01

Producto	Acabado	Referencia	Euro (€)
Bidé abierto	Blanco	**E877401**	**103**

Placas

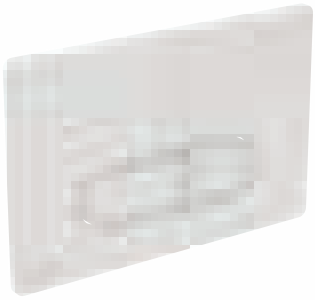

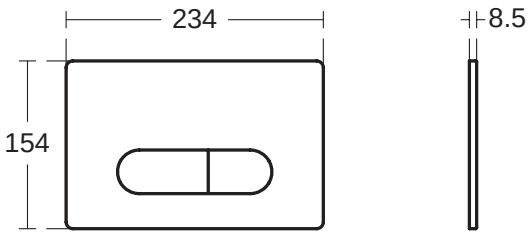

Oleas M1

Descripción

- Diseño pulsadores redondeado
- Placa en ABS
- Doble descarga
- Activación mecánica
- Fuerza pulsador reducida < 20N
- Opción Smartflush: sistema autónomo recargable dentro de la cisterna que dispensa detergente líquido con cada descarga

Acabado

AC AA JG A6

Producto	Acabado	Referencia	Euro (€)
Placa de descarga Oleas M1	Blanco	**R0115AC**	**48**
	Cromo	**R0115AA**	**59**
	Cromo mate	**R0115JG**	**59**
	Negro mate	**R0115A6**	**59**
Placa de descarga Oleas M1 con Smartflush	Blanco	**R0117AC**	**58**
	Cromo	**R0117AA**	**69**
	Cromo mate	**R0117JG**	**69**

Producto recomendado			
Sistema Smartflush Prosys	Neutro	**R018667**	**59**

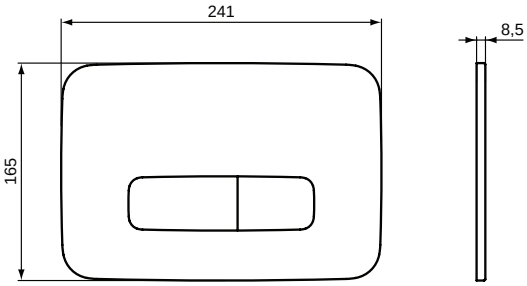

Oleas M3

Descripción

- Diseño pulsadores con bordes redondeados
- Placa en ABS
- Doble descarga
- Activación mecánica
- Fuerza pulsador reducida < 20N

Incluido en el producto

- Placa pulsadora
- Soporte placa
- Tornillos sujeción y actuación

Acabado

AC AA JG A6 A5 GN A2

Producto	Acabado	Referencia	Euro (€)
Placa de descarga Oleas M3	Blanco	**R0123AC**	**48**
	Blanco mate	**R0459AW**	**59**
	Cromo	**R0123AA**	**59**
	Cromo mate	**R0123JG**	**59**
	Negro mate	**R0123A6**	**59**
	Gris magnético	**R0459A5**	**139**
	Acero satinado	**R0459GN**	**139**
	Oro satinado	**R0459A2**	**139**

Placas

Novedad

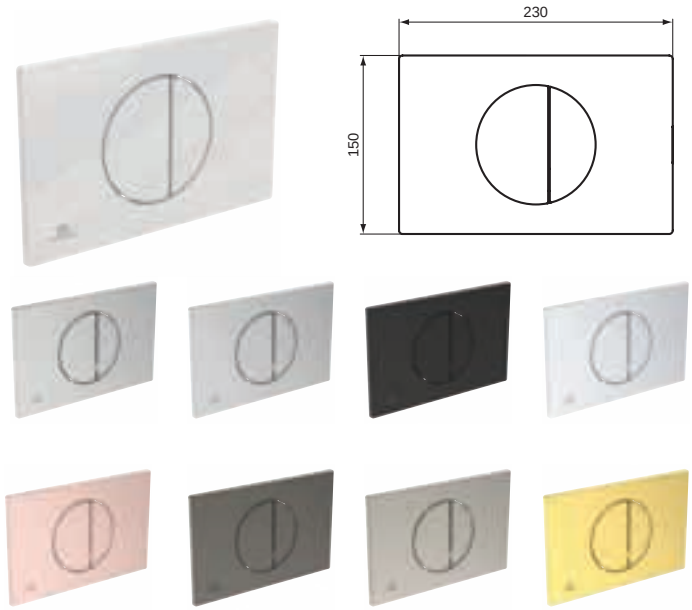

Oleas M5

Descripción

- Diseño redondo para un look más contemporáneo
- Placa en ABS
- Doble descarga
- Activación mecánica con posibilidad de convertir a neumática mediante kit de conversión
- Fuerza pulsador reducida < 20N

Acabado

AC AA JG A6 SI RO A5 GN A2

Producto	Acabado	Referencia	Euro (€)
Placa de descarga Oleas M5	Blanco	**R0503AC**	**48**
	Blanco mate	**R0503AW**	**59**
	Cromo	**R0503AA**	**59**
	Cromo mate	**R0503JG**	**59**
	Negro mate	**R0503A6**	**59**
	Silver	**R0503SI**	**59**
	Rosé	**R0503RO**	**59**
	Gris magnético	**R0503A5**	**139**
	Acero satinado	**R0503GN**	**139**
	Oro satinado	**R0503A2**	**139**

Bastidores Sanitarios

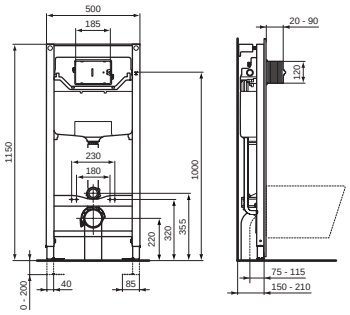

Prosys estructura 120 con accionamiento mecánico para inodoro

Descripción

- Bastidor con protección anticorrosión y antiarañazos
- Sistema EasyFix para una fácil instalación
- Patas ajustables de 0 a 20 cm
- Mantenimiento sin herramientas a través del hueco del pulsador
- Cisterna empotrada con pulsador frontal
- Cisterna aislada para evitar la condensación
- 3 orificios para alimentación (superior y lateral)
- Cajetín para montaje incluido

Incluido en el producto

- Llave de corte de 1/2" con escuadra integrada
- Cajetín para montaje integrado
- Protectores de descarga y desagüe para montaje
- Conexiones de descarga y de desagüe inodoro Ø 90 mm
- Juego de manguitos de Ø 90 / Ø 100 / Ø 110 mm
- Varillas roscadas con protector para montaje
- Kit de fijación de inodoro
- Material para fijación de estructura
- Codo de descarga ajustable en profundidad y ángulo de salida
- EasyFix incluido

Instalación

- Para instalación en doble pared ligera o frente a pared de obra
- Para pared de altura completa o a media altura.
- Válido para todos los inodoros suspendidos con anclajes a 180 o 230 mm
- Testado a 400 kg según norma EN 14055
- Para descarga normal y media descarga (ahorro de agua)
- Con accionamiento frontal mecánico adaptable a neumático y electrónico
- Para profundidades entre 150 y 210 mm
- Cumple certificación BREEAM y LEED
- Se puede reducir la profundidad a 120 mm usando la fijación RV17667

Características técnicas

- Cisterna de polipropileno con gran resistencia térmica, química y mecánica
- Cisterna de 3 mm de espesor con recubrimiento anticondensación
- Ahorro de agua con válvula de llenado retardado SmartValve
- Doble descarga (menor consumo)
- Descarga ajustable 6/3 - 4,5/3 - 4/2 litros
- Válvula de llenado con reducción de sonido (Clase 1 NF; < 20dB)
- Marcado CE EN14055 Clase 1 Tipo 6, 5 Y 4

Producto	Acabado	Referencia	Euro (€)
Prosys estructura 120 (6/3 litros) accionamiento mecánico	Negro	**R009467**	**281**
Prosys estructura 120 (4/2 litros) accionamiento mecánico	Negro	**R044167**	**281**
Producto recomendado			
Kit aislamiento acústico pared	Neutro	**R017467**	**19**
Kit aislamiento acústico a suelo	Neutro	**R010667**	**22**
Kit instalación en esquina	Neutro	**R018567**	**48**

Bastidores Sanitarios

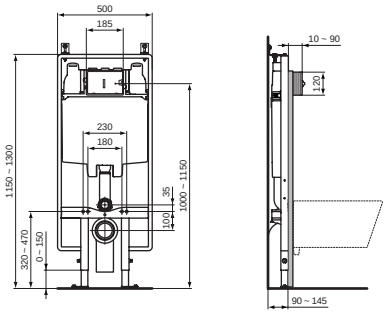

Prosys estructura de 80 con accionamiento mecánico para inodoro

Descripción

- Bastidor con protección anticorrosión y antiarañazos
- Codo de descarga ajustable en profundidad y ángulo de salida
- Patas ajustables de 0 a 200 mm
- Mantenimiento sin herramientas a través del hueco del pulsador
- Cisterna empotrada con pulsador frontal
- Cisterna aislada para evitar la condensación
- 3 orificios para alimentación (superior y lateral)
- Cajetín para montaje incluido
- Instalación sencilla por 1 sola persona

Incluido en el producto

- Llave de corte de 1/2" con escuadra integrada
- Cajetín para montaje integrado
- Protectores de descarga y desagüe para montaje
- Conexiones de descarga y de desagüe inodoro Ø 90 mm
- Juego de manguitos de Ø 90 / Ø 100 / Ø 110 mm
- Varillas roscadas con protector para montaje
- Kit de fijación de inodoro
- Material para fijación de estructura Instalación
- Para instalación en doble pared ligera o frente a pared de obra
- Para pared de altura completa o a media altura
- Válido para todos los inodoros suspendidos con anclajes a 180 o 230 mm
- Testado a 400 kg según norma EN 14055
- Para descarga normal y media descarga (ahorro de agua)
- Con accionamiento frontal mecánico adaptable a neumático y electrónico
- Para profundidades entre 90 y 145 mm
- Cumple certificación BREEAM y LEED

Características técnicas

- Cisterna de polipropileno con gran resistencia térmica, química y mecánica
- Cisterna de 3 mm de espesor con recubrimiento anticondensación
- Smartvalve: válvula de llenado retardado que ahorra hasta 9 litros al día
- Smartvalve: reducción de sonido (Clase 1 NF; < 20dB)
- Doble descarga (menor consumo)
- Descarga preajustada a 6/3 L
- Marcado CE EN14055 Clase 1 Tipo 6 y 5

Producto	Acabado	Referencia	Euro (€)
Prosys estructura 80 (6/3 litros) accionamiento mecánico	Negro	**R014367**	**315**
Prosys estructura 80 (4/2 litros) accionamiento mecánico	Negro	**R043667**	**315**
Producto recomendado			
Kit aislamiento acústico pared	Neutro	**R017467**	**19**
Kit aislamiento acústico a suelo	Neutro	**R010667**	**22**
Kit instalación en esquina	Neutro	**R018567**	**48**

Cisternas empotradas

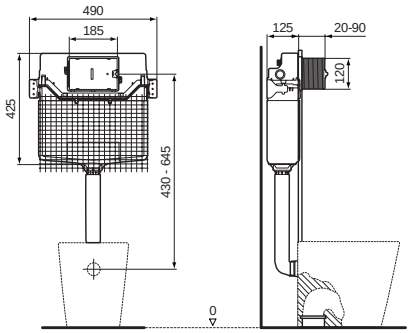

Prosys Inodoro cisterna 120

Descripción

- Mantenimiento sin herramientas a través del hueco del pulsador
- Cisterna empotrada en polipropileno (PP) muy resistente e inalterable a cambios de temperatura
- Cisterna empotrada con pulsador frontal
- Cisterna aislada para evitar la condensación
- 3 orificios para alimentación
- Soportes reversibles para anclarlo hacia delante y hacia atrás
- Instalación sencilla por 1 sola persona

Incluido en el producto

- Llave de corte de 1/2" con escuadra integrada
- Cajetín para montaje integrado
- Conexión de descarga

Instalación

- Para instalación en pared de obra o en pared ligera (en ese caso, necesario anclaje R020967)
- Para pared de altura completa o a media altura
- Válido para todos los inodoros a suelo
- Posibilidad de combinarlo con anclaje a suelo para inodoros suspendidos
- Con accionamiento frontal mecánico adaptable a neumático y electrónico
- Para una profundidad mínima de 126 mm
- Con malla de agarre para facilitar la instalación
- Cumple certificación BREEAM y LEED

Características técnicas

- Cisterna de polipropileno con gran resistencia térmica, química y mecánica
- Cisterna de 3 mm de espesor con recubrimiento anticondensación
- Ahorro de agua con válvula de llenado retardado SmartValve
- Doble descarga (menor consumo)
- Descarga ajustable 6/3 - 4,5/3 - 4/2 litros
- Descarga preajustada a 6/3 litros
- Válvula de llenado con reducción de sonido (Clase 1 NF; < 20dB)
- Marcado CE EN14055 Clase 1 Tipo 6 y 4.

Producto	Acabado	Referencia	Euro (€)
Prosys Inodoro cisterna 120	Negro	**R015667**	**200**
Producto recomendado			
Kit instalación en pared ligera	Negro	**R020967**	**25**
Kit aislamiento acústico pared	Neutro	**R017467**	**19**

Cisternas empotradas

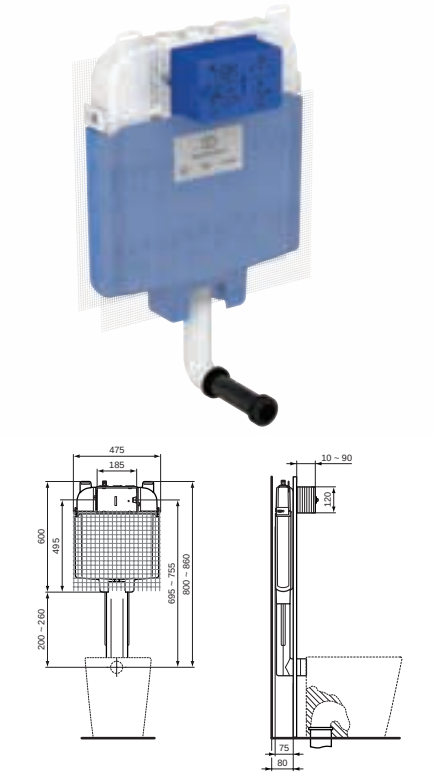

Prosys Inodoro cisterna 80

Descripción

- Mantenimiento sin herramientas a través del hueco del pulsador
- Cisterna empotrada en polipropileno (PP) muy resistente e inalterable a cambios de temperatura
- Cisterna empotrada con pulsador frontal
- Cisterna aislada para evitar la condensación
- 3 orificios para alimentación
- Instalación sencilla por 1 sola persona Incluido en el producto
- Llave de corte de 1/2" con escuadra integrada
- Cajetín para montaje integrado
- Conexión de descarga
- Kit de fijación a pared de obra

Instalación

- Para instalación en pared de obra o en pared ligera (en ese caso, necesario anclaje R020967)
- Para pared de altura completa o a media altura.
- Válido para todos los inodoros a suelo
- Posibilidad de combinarlo con anclaje a suelo para inodoros suspendidos
- Con accionamiento frontal mecánico adaptable a neumático y electrónico
- Para una profundidad mínima de 80 mm
- Con malla de agarre para facilitar la instalación
- Cumple certificación BREEAM y LEED

Características técnicas

- Cisterna de polipropileno con gran resistencia térmica, química y mecánica
- Cisterna de 3 mm de espesor con recubrimiento anticondensación
- Ahorro de agua con válvula de llenado retardado SmartValve
- Doble descarga (menor consumo)
- Descarga preajustada 4/2 litros
- Válvula de llenado con reducción de sonido (Clase 1 NF; < 20dB)
- Marcado CE EN14055 Clase 1 Tipo 6 y 5

Producto	Acabado	Referencia	Euro (€)
Prosys cisterna 80	Negro	**R014767**	**157**
Producto recomendado			
Kit instalación en pared ligera	Negro	**R020967**	**25**
Kit aislamiento acústico pared	Neutro	**R017467**	**19**

Bastidores Bidé

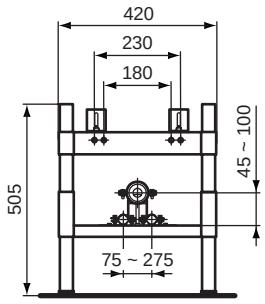

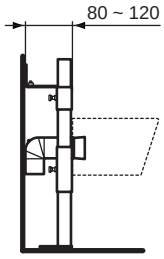

Prosys semi estructura para bidé

Descripción

- Bastidor con protección anticorrosión y antiarañazos
- Instalación sencilla por 1 sola persona
- Patas ajustables de 0 a 20 cm

Incluido en el producto

- Conexiones de desagüe de Ø 40-32 /50-40 mm
- Varillas roscadas con protector para montaje
- Kit de fijación vista de bidé
- Material para ajuste de estructura

Instalación

- Para instalación frente a pared de obra
- Compatible con todos los bidés suspendidos
- Testado a 400 kg según norma EN 14055
- Altura del desagüe ajustable
- Para profundidades entre 80 y 120 mm

Producto	Acabado	Referencia	Euro (€)
Prosys semi estructura bidé	Neutro	**R015967**	**170**

Extra

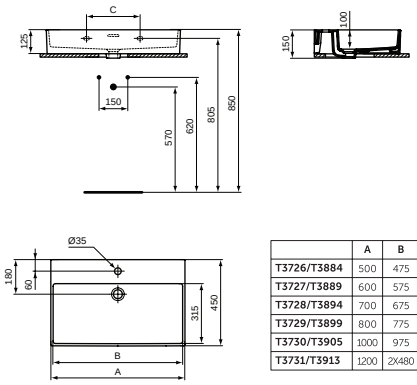

	A	B	C
T3726/T3884	500	475	240
T3727/T3889	600	575	280
T3728/T3894	700	675	280
T3729/T3899	800	775	280
T3730/T3905	1000	975	280
T3731/T3913	1200	2X480	280

Lavabo mural con rebosadero, con orificio para grifería

Descripción

- Lavabo mural Extra de porcelana vitrificada
- Con rebosadero y con orificio para grifería
- Para instalación a pared o sobre encimera (rectificado)
- Las dimensiones de 60 y 80 cm se pueden instalar con la estructura metálica Conca E2532.. y E2654.. respectivamente
- Disponible en 2 acabados
- Con bordes finos
- Juego de fijación no incluido. Se precisa de 2 juegos de fijación para el lavabo de 120 cm
- Lavabo de doble seno en el tamaño de 120 cm

Acabado

01 V1

Producto	Acabado	Referencia	Euro (€)
Lavabo mural 50 cm	Blanco	**T372601**	**250**
	Blanco mate	**T3726V1**	**275**
Lavabo mural 50 cm, rectificado	Blanco	**T388401**	**275**
	Blanco mate	**T3884V1**	**360**
Lavabo mural 60 cm	Blanco	**T372701**	**287**
	Blanco mate	**T3727V1**	**336**
Lavabo mural 60 cm, rectificado	Blanco	**T388901**	**323**
	Blanco mate	**T3889V1**	**421**
Lavabo mural 70 cm	Blanco	**T372801**	**348**
	Blanco mate	**T3728V1**	**397**
Lavabo mural 70 cm, rectificado	Blanco	**T389401**	**379**
	Blanco mate	**T3894V1**	**494**
Lavabo mural 80 cm	Blanco	**T372901**	**433**
	Blanco mate	**T3729V1**	**458**
Lavabo mural 80 cm, rectificado	Blanco	**T389901**	**463**
	Blanco mate	**T3899V1**	**605**
Lavabo mural 100 cm	Blanco	**T373001**	**549**
	Blanco mate	**T3730V1**	**580**
Lavabo mural 100 cm, rectificado	Blanco	**T390501**	**580**
	Blanco mate	**T3905V1**	**757**
Lavabo mural 120 cm doble seno	Blanco	**T373101**	**605**
	Blanco mate	**T3731V1**	**641**
Lavabo mural 120 cm doble seno, rectificado	Blanco	**T391301**	**628**
	Blanco mate	**T3913V1**	**824**
Producto recomendado			
Juego fijación pared	Neutro	**J117767**	**6**

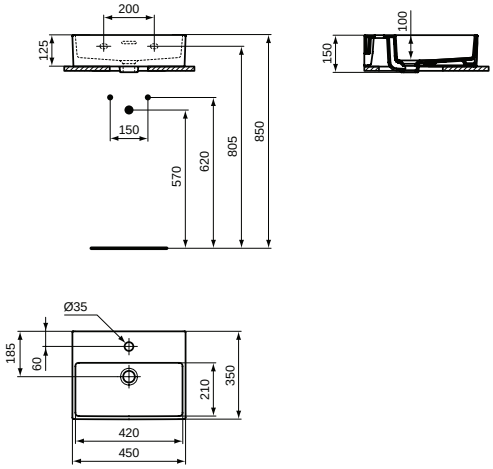

Lavamanos con rebosadero, con orificio para grifería

Descripción

- Lavamanos mural Extra de porcelana vitrificada
- Con rebosadero y orificio para grifería
- Para instalación a pared o sobre encimera (rectificado)
- Disponible en 2 acabados
- Juego de fijación no incluido

Acabado

01 V1

Producto	Acabado	Referencia	Euro (€)
Lavamanos 45 cm	Blanco	**T373201**	**183**
	Blanco mate	**T3732V1**	**238**
Lavamanos 45 cm, rectificado	Blanco	**T391701**	**183**
	Blanco mate	**T3917V1**	**250**
Producto recomendado			
Juego fijación pared	Neutro	**J117767**	**6**

Extra

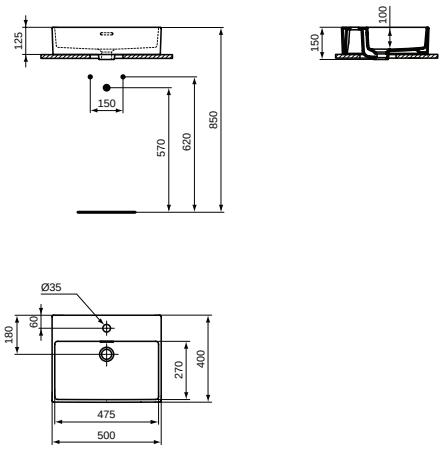

Lavabo sobre encimera con rebosadero, con orificio para grifería

Descripción

- Lavabo sobre encimera Extra de porcelana vitrificada
- Lavabo 50 x 40 cm
- Disponible en 2 acabados
- Para instalación sobre encimera
- Con rebosadero y orificio para grifería
- 4 caras esmaltadas
- Válvula click clack no incluida

Acabado

01 V1

Producto	Acabado	Referencia	Euro (€)
Lavabo sobre encimera 50 cm	Blanco	**T374101**	**275**
	Blanco mate	**T3741V1**	**360**
Producto recomendado			
Válvula click	Cromo	**E1482AA**	**74**

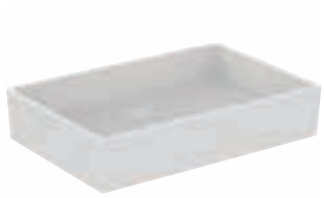

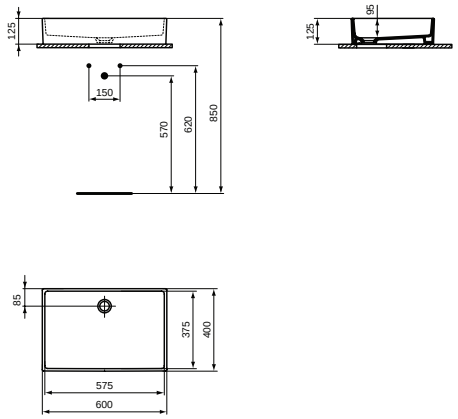

Lavabo sobre encimera sin rebosadero, sin orificio para grifería

Descripción

- Lavabo sobre encimera Extra de porcelana vitrificada
- Lavabo 60 x 40 cm
- Disponible en 2 acabados
- Para instalación sobre encimera
- Sin rebosadero y sin orificio para grifería
- 4 caras esmaltadas
- Válvula click clack no incluida

Acabado

01 V1

Producto	Acabado	Referencia	Euro (€)
Lavabo sobre encimera 60 cm	Blanco	**T374001**	**336**
	Blanco mate	**T3740V1**	**440**
Producto recomendado			
Válvula click	Cromo	**E1483AA**	**74**

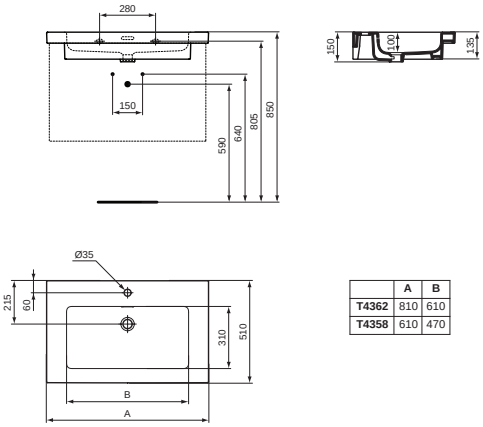

	A	B
T4362	810	610
T4358	610	470

Lavabo para mueble con rebosadero, con orificio para grifería

Descripción

- Lavabo Extra para mueble de porcelana vitrificada
- Disponible en 2 tamaños
- Con rebosadero y orificio para grifería
- Para instalación sobre muebles Conca o pies Conca
  - Mueble Conca 600 mm: T4577.., T4573..
  - Mueble Conca 800 mm: T4578.., T4574..
  - Pies Conca 560 mm: E2531..
  - Pies Conca 760 mm: E2533..
- Válvula click clack no incluida
- Juego de fijación no incluido

Acabado

01

Producto	Acabado	Referencia	Euro (€)
Lavabo para mueble 60 cm	Blanco	**T435801**	**290**
Lavabo para mueble 80 cm	Blanco	**T436201**	**410**
Producto recomendado			
Válvula click	Cromo	**E1482AA**	**74**

Ipalyss®

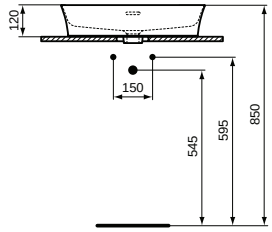

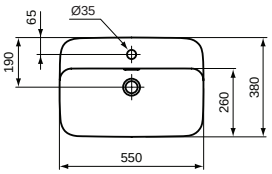

Lavabo sobre encimera con rebosadero, con orificio para grifería, rectangular

Descripción

- Lavabo sobre encimera Ipalyss® en porcelana Diamatec®, material extremadamente fuerte y duradero
- Disponible en 12 acabados
- Para instalación sobre encimera
- Con rebosadero y orificio para grifería
- Con bordes finos
- Válvula no incluida

Acabado

01 V1 V2 V3 V4 V5

V6 V7 V8 V9 X8 X9

Producto	Acabado	Referencia	Euro (€)
Lavabo sobre encimera 55 cm	Blanco	**E207701**	**299**
	Color	**E2077XX**	**363**
Producto recomendado			
Válvula cerámica click	Blanco	**E265301**	**64**
Válvula click	Cromo	**E1482AA**	**74**

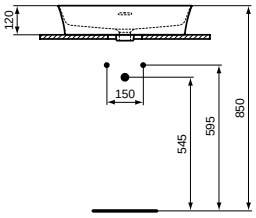

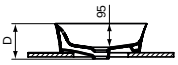

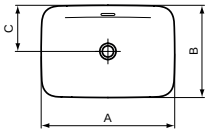

	A	B	C	D
E2078	550	380	190	145
E1887	650	395	200	150

Lavabo sobre encimera con rebosadero, sin orificio para grifería, rectangular

Descripción

- Lavabo sobre encimera Ipalyss® en porcelana Diamatec®, material extremadamente fuerte y duradero
- Disponible en 12 acabados
- Para instalación sobre encimera
- Con rebosadero y sin orificio para grifería
- Con bordes finos
- Válvula no incluida

Acabado

01 V1 V2 V3 V4 V5

V6 V7 V8 V9 X8 X9

Producto	Acabado	Referencia	Euro (€)
Lavabo sobre encimera 55 cm	Blanco	**E207801**	**304**
	Color	**E2078XX**	**359**
Lavabo sobre encimera 65 cm	Blanco	**E188701**	**343**
	Color	**E1887XX**	**399**
Producto recomendado			
Válvula cerámica click	Blanco	**E265301**	**64**
Válvula click	Cromo	**E1482AA**	**74**

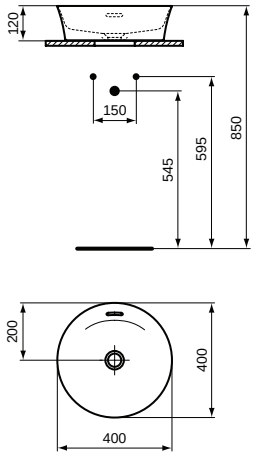

Lavabo sobre encimera con rebosadero, sin orificio para grifería, redondo

Descripción

- Lavabo sobre encimera Ipalyss® en porcelana Diamatec®, material extremadamente fuerte y duradero
- Lavabo redondo 40 cm
- Disponible en 12 acabados
- Para instalación sobre encimera
- Con rebosadero y sin orificio para grifería
- Con bordes finos
- Válvula no incluida

Acabado

01 V1 V2 V3 V4 V5

V6 V7 V8 V9 X8 X9

Producto	Acabado	Referencia	Euro (€)
Lavabo sobre encimera 40 cm, redondo	Blanco	**E141301**	**283**
	Color	**E1413XX**	**339**
Producto recomendado			
Válvula cerámica click	Blanco	**E265301**	**64**
Válvula click	Cromo	**E1482AA**	**74**

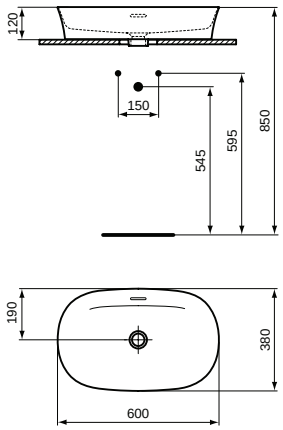

Lavabo sobre encimera con rebosadero, sin orificio para grifería, ovalado

Descripción

- Lavabo sobre encimera Ipalyss® en porcelana Diamatec®, material extremadamente fuerte y duradero
- Lavabo ovalado 60 cm
- Disponible en 12 acabados
- Para instalación sobre encimera
- Con rebosadero y sin orificio para grifería
- Con bordes finos
- Válvula no incluida

Acabado

01 V1 V2 V3 V4 V5

V6 V7 V8 V9 X8 X9

Producto	Acabado	Referencia	Euro (€)
Lavabo sobre encimera 60 cm, ovalado	Blanco	**E139701**	**300**
	Color	**E1397XX**	**362**
Producto recomendado			
Válvula cerámica click	Blanco	**E265301**	**64**
Válvula click	Cromo	**E1482AA**	**74**

Calla

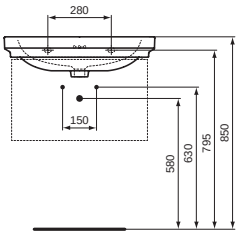

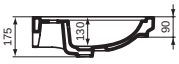

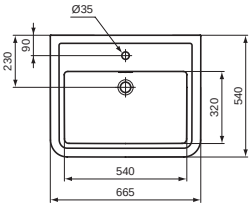

Lavabo para mueble con rebosadero, con orificio para grifería

Descripción

- Lavabo Calla de porcelana vitrificada.
- Disponible en 2 tamaños.
- Con rebosadero y orificio para grifería.
- Para instalación sobre muebles Conca o pies Conca.
  - Mueble Conca 600 mm: T4577.., T4573..
  - Mueble Conca 800 mm: T4578.., T4574..
  - Pies Conca 560 mm: E2531..
  - Pies Conca 760 mm: E2533..
- Válvula click clack no incluida.
- Juego de fijación no incluido.

Acabado

01

Producto	Acabado	Referencia	Euro (€)
Lavabo para mueble 60 cm	Blanco	**E223801**	**285**
Lavabo para mueble 80 cm	Blanco	**E224101**	**340**
Producto recomendado			
Válvula click	Cromo	**E1482AA**	**74**
Juego fijación pared	Neutro	**J117767**	**6**

Connect Air

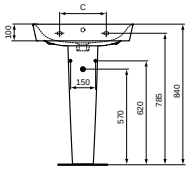

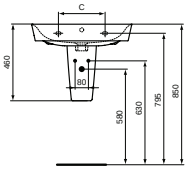

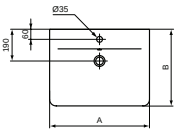

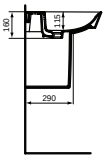

	A	B	C
E0746	500	450	200
E0744	550	460	280
E0742	600	460	200
E0741	650	460	280

Lavabo mural con rebosadero y orificio para grifería

Descripción

- Gres
- Con rebosadero visto
- Con orificio para grifería
- Juego de fijación a pared no incluido Ref. J117767

Acabado

01 V3

Producto	Acabado	Referencia	Euro (€)
Lavabo mural 50 cm	Blanco	**E074601**	**128**
Lavabo mural 55 cm	Blanco	**E074401**	**140**
Lavabo mural 60 cm	Blanco	**E074201**	**153**
	Negro mate	**E0298V3**	**214**
Lavabo mural 65 cm	Blanco	**E074101**	**177**
Producto recomendado			
Pedestal	Blanco	**E074901**	**116**
Semipedestal	Blanco	**E074801**	**97**
Juego fijación pared	Neutro	**J117767**	**6**

Connect Air

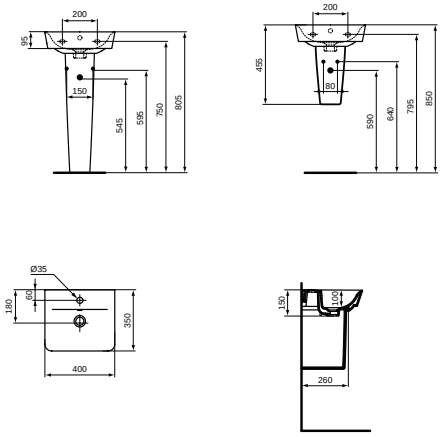

Lavamanos con rebosadero, con orificio para grifería

Descripción

- Gres
- Con rebosadero
- Con orificio para grifería
- Instalación a pared
- Juego de fijación a pared no incluido. Ref. J117767

Acabado

01 V3

Producto	Acabado	Referencia	Euro (€)
Lavamanos 40 cm	Blanco	**E074701**	**125**
	Negro mate	**E0307V3**	**177**
Producto recomendado			
Pedestal	Blanco	**E074901**	**116**
Semipedestal	Blanco	**E034501**	**116**
Juego fijación pared	Neutro	**J117767**	**6**

Connect

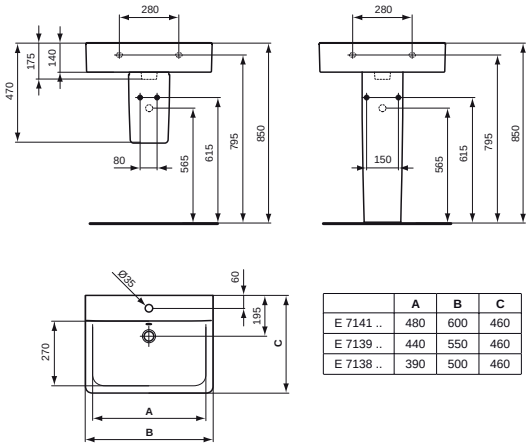

	A	B	C
E 7141 ..	480	600	460
E 7139 ..	440	550	460
E 7138 ..	390	500	460

Lavabo mural con rebosadero y orificio para grifería

Descripción

- Gres
- Con rebosadero visto
- Con orificio para grifería
- Juego de fijación a pared no incluido Ref. J117767

Acabado

01

Producto	Acabado	Referencia	Euro (€)
Lavabo mural 50 cm	Blanco	**E713801**	**107**
Lavabo mural 55 cm	Blanco	**E713901**	**147**
Lavabo mural 60 cm	Blanco	**E714101**	**158**
Lavabo mural 65 cm	Blanco	**E772901**	**185**
Producto recomendado			
Pedestal	Blanco	**E711201**	**116**
Semipedestal	Blanco	**E711301**	**116**
Juego fijación pared	Neutro	**J117767**	**6**

Connect

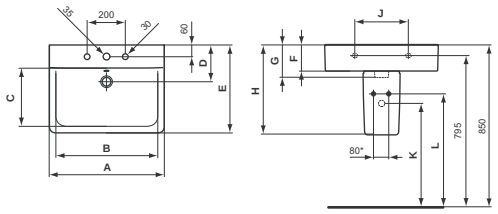

	A	B	C	D	E	F	G	H	J	K	L
E 7140 ..	550	430	205	180	375	140	175	470	280	565	615
E 7137 ..*	400	310	205	175	360	125	160	455	195	580	630

Lavamanos con rebosadero, con orificio para grifería

Descripción

- Gres
- Con rebosadero
- Con orificio para grifería
- Para instalación con semipedestal corto E711401
- Producto suministrado sin caja
- Juego de fijación a pared no incluido. Ref. J117767

Acabado

01

Producto	Acabado	Referencia	Euro (€)
Lavamanos 55 cm	Blanco	**E714001**	**177**
Lavamanos 40 cm	Blanco	**E713701**	**116**
Producto recomendado			
Semipedestal corto	Blanco	**E711401**	**92**
Juego fijación pared	Neutro	**J117767**	**6**

i.life B

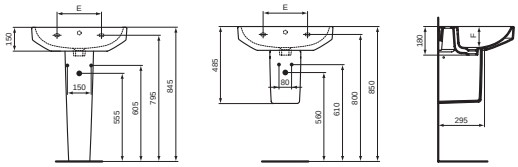

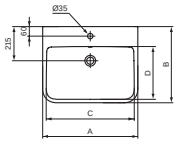

	A	B	C	D	E	F
T4606	650	480	605	330	280	135
T4607	600	480	555	330	280	135
T4608	550	440	505	290	280	135
T4609	500	440	455	290	200	135

Lavabo mural con rebosadero y orificio para grifería

Descripción

- Con rebosadero
- Con orificio para grifería
- Para instalación a pared
- Juego de fijación a pared no incluido. Ref. J117767

Acabado

01

Producto	Acabado	Referencia	Euro (€)
Lavabo mural 50 cm	Blanco	**T460901**	**125**
Lavabo mural 55 cm	Blanco	**T460801**	**130**
Lavabo mural 60 cm	Blanco	**T460701**	**155**
Lavabo mural 65 cm	Blanco	**T460601**	**160**
Producto recomendado			
Pedestal	Blanco	**T473901**	**81**
Juego fijación pared	Neutro	**J117767**	**6**

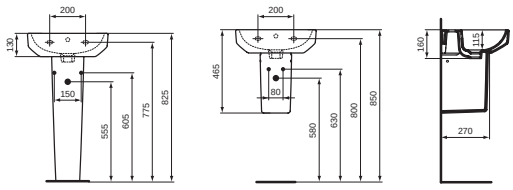

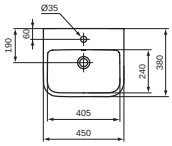

Lavamanos con rebosadero, con orificio para grifería

Descripción

- Gres
- Con rebosadero visto
- Con orificio para grifería
- Instalación a pared
- Juego de fijación a pared no incluido. Ref. J117767

Acabado

01

Producto	Acabado	Referencia	Euro (€)
Lavamanos 45 cm	Blanco	**T461001**	**155**
Producto recomendado			
Pedestal lavamanos	Blanco	**T473901**	**81**
Semipedestal	Blanco	**T474001**	**81**
Juego fijación pared	Neutro	**J117767**	**6**

i.life B

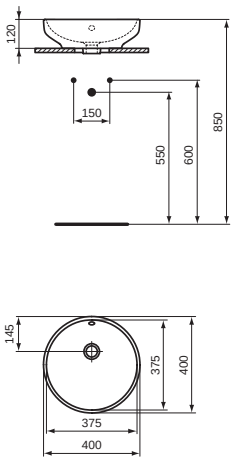

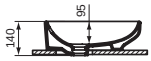

Lavabo sobre encimera redondo con rebosadero, sin orificio para grifería

Descripción

- Gres
- Con rebosadero
- Sin orificio para grifería
- Para instalación sobre encimera
- Kit de fijación a encimera incluido
- 4 caras esmaltadas

Acabado

01

Producto	Acabado	Referencia	Euro (€)
Lavabo sobre encimera 40 cm	Blanco	**T509101**	**168**

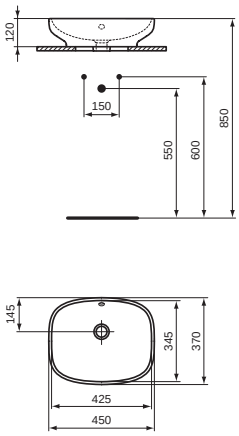

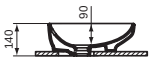

Lavabo sobre encimera ovalado con rebosadero, sin orificio para grifería

Descripción

- Gres
- Con rebosadero
- Sin orificio para grifería
- Para instalación sobre encimera
- Kit de fijación a encimera incluido
- 4 caras esmaltadas

Acabado

01

Producto	Acabado	Referencia	Euro (€)
Lavabo sobre encimera ovalado 45 cm	Blanco	**T509201**	**168**

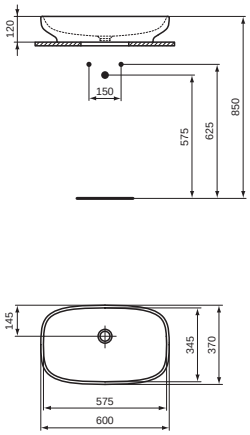

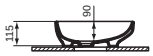

Lavabo sobre encimera ovalado sin rebosadero, sin orificio para grifería

Descripción

- Gres
- Sin rebosadero
- Sin orificio para grifería
- Para instalación sobre encimera
- Kit de fijación a encimera incluido
- 4 caras esmaltadas

Acabado

01

Producto	Acabado	Referencia	Euro (€)
Lavabo sobre encimera 60 cm	Blanco	**T508701**	**185**

i.life B

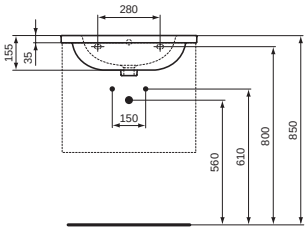

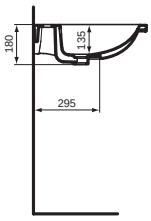

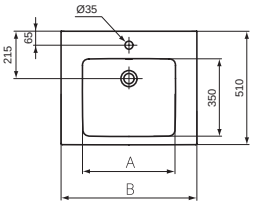

	A	B
T4605	610	415
T4604	810	555
T4603	1010	755

Lavabo top con rebosadero y orificio para grifería

Descripción

- Gres
- Con rebosadero
- Con orificio para grifería
- Para instalación con mueble, o con semipedestal o sifón visto
- Compatible con mobiliario i.life B, Conca y Estante abierto
- Los lavabos se pueden fijar a pared con el juego de fijación a pared no incluido Ref. J117767

Acabado

01 58

Producto	Acabado	Referencia	Euro (€)
Lavabo top 60 cm	Blanco	**T460501**	**241**
	Gris brillo	**T460558**	**286**
Lavabo top 80 cm	Blanco	**T460401**	**314**
	Gris brillo	**T460458**	**377**
Lavabo top 100 cm	Blanco	**T460301**	**385**
Producto recomendado			
Juego fijación pared	Neutro	**J117767**	**6**

i.life S

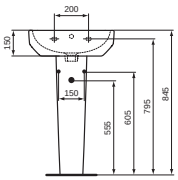

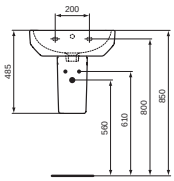

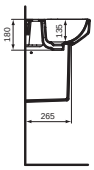

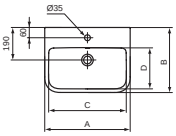

	A	B	C	D
T4585	500	370	455	240
T4584	550	380	505	240
T4583	600	380	555	240

Lavabo mural con rebosadero y orificio para grifería

Descripción

- Con rebosadero
- Con orificio para grifería
- Para instalación a pared
- Juego de fijación a pared no incluido. Ref. J117767

Acabado

01

Producto	Acabado	Referencia	Euro (€)
Lavabo mural compacto 50 cm	Blanco	**T458501**	**119**
Lavabo mural compacto 55 cm	Blanco	**T458401**	**123**
Lavabo mural compacto 60 cm	Blanco	**T458301**	**129**
Producto recomendado			
Pedestal	Blanco	**T473901**	**81**
Semipedestal	Blanco	**T474001**	**81**
Juego fijación pared	Neutro	**J117767**	**6**

i.life S

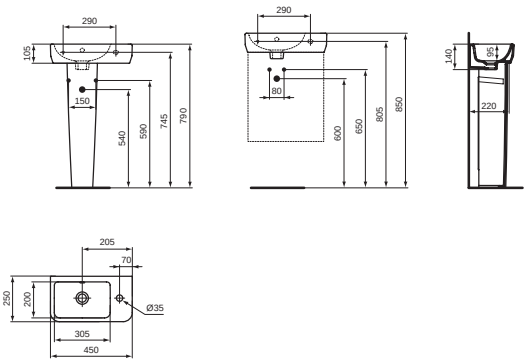

Lavamanos con rebosadero, con orificio para grifería

Descripción

- Gres
- Con rebosadero visto
- Con orificio para grifería
- Para instalación a pared
- Compatible con el mueble i.life S T5296
- Juego de fijación a pared incluido. Ref. TT0299729

Acabado

01

Producto	Acabado	Referencia	Euro (€)
Lavamanos 45 cm	Blanco	**T458601**	**73**
Producto recomendado			
Juego de fijación	Neutro	**TT0299729**	**25**

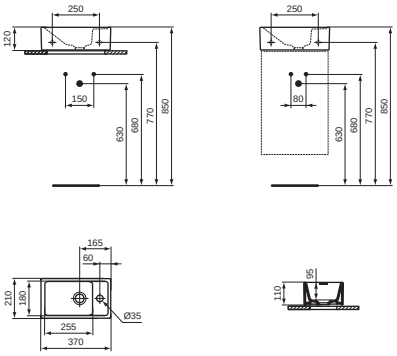

Lavamanos sin rebosadero, con orificio para grifería

Descripción

- Gres
- Con rebosadero visto
- Con orificio para grifería
- Para instalación a pared
- Compatible con el mueble i.life S T5296
- Juego de fijación a pared no incluido. Ref. J117767

Acabado

01 V3

Producto	Acabado	Referencia	Euro (€)
Lavamanos 37 cm derecha	Blanco	**E211201**	**89**
	Negro mate	**E2112V3**	**145**
Lavamanos 37 cm izquierda	Blanco	**E211301**	**89**
	Negro mate	**E2113V3**	**145**
Producto recomendado			
Juego de fijación	Neutro	**J117767**	**6**

i.life A

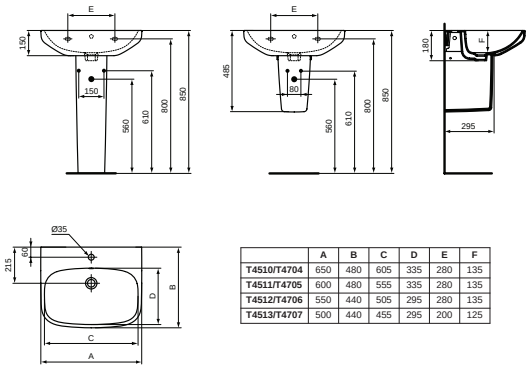

	A	B	C	D	E	F
T4510/T4704	650	480	605	335	280	135
T4511/T4705	600	480	555	335	280	135
T4512/T4706	550	440	505	295	280	135
T4513/T4707	500	440	455	295	200	125

Lavabo mural con rebosadero y orificio para grifería

Descripción

- Con rebosadero
- Con orificio para grifería
- Para instalación a pared
- Juego de fijación a pared no incluido. Ref. J117767

Acabado

01

Producto	Acabado	**Referencia**	**Euro (€)**
Lavabo mural 50 cm	Blanco	**T470701**	**70**
Lavabo mural 55 cm	Blanco	**T470601**	**72**
Lavabo mural 60 cm	Blanco	**T470501**	**88**
Lavabo mural 65 cm	Blanco	**T470401**	**99**
Producto recomendado			
Pedestal	Blanco	**T471201**	**51**
Semipedestal	Blanco	**T471301**	**75**
Juego fijación pared	Neutro	**J117767**	**6**

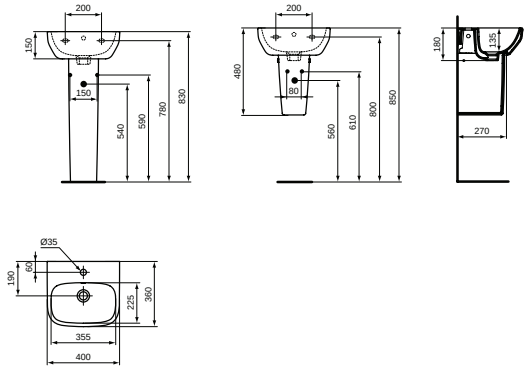

Lavamanos con rebosadero, con orificio para grifería

Descripción

- Gres
- Con rebosadero visto
- Con orificio para grifería
- Instalación a pared
- Juego de fijación a pared no incluido. Ref. J117767

Acabado

01

Producto	Acabado	**Referencia**	**Euro (€)**
Lavamanos 40 cm	Blanco	**T470801**	**76**
Producto recomendado			
Pedestal lavamanos	Blanco	**T471401**	**61**
Semipedestal lavamanos	Blanco	**T471501**	**89**
Juego fijación pared	Neutro	**J117767**	**6**

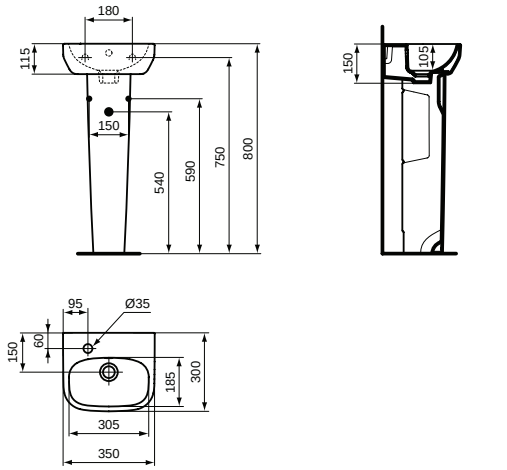

Lavamanos con rebosadero, con orificio en el lateral para grifería

Descripción

- Gres
- Con rebosadero visto
- Con orificio para grifería
- Para instalación a pared
- El lado indica la posición de la grifería (derecha= grifería posicionado a la derecha)
- Juego de fijación a pared no incluido. Ref. J117767

Acabado

01

Producto	Acabado	**Referencia**	**Euro (€)**
Lavamanos 35 cm izquierda	Blanco	**T470901**	**73**
Lavamanos 35 cm derecha	Blanco	**T471001**	**73**
Producto recomendado			
Pedestal lavamanos	Blanco	**T471401**	**61**
Semipedestal lavamanos	Blanco	**T471501**	**89**
Juego fijación pared	Neutro	**J117767**	**6**

i.life A

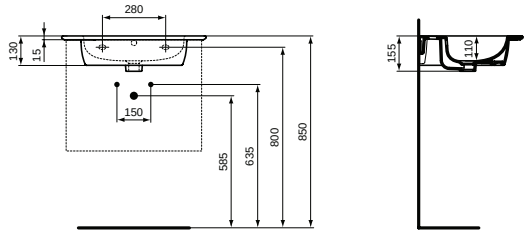

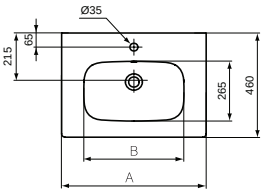

	A	B
T4619	640	460
T4620	840	460
T4621	1040	460
T4622	1240	460

Lavabo top con rebosadero y orificio para grifería

Descripción

- Con rebosadero
- Con orificio para grifería
- Para instalación a pared
- Compatible con mobiliario i.life A, Tempo, Connect Air y Estante abierto
- Juego de fijación a pared no incluido. Ref. J117767

Acabado

01

Producto	Acabado	Referencia	Euro (€)
Lavabo top 60 cm	Blanco	**T461901**	**208**
Lavabo top 80 cm	Blanco	**T462001**	**269**
Lavabo top 100 cm	Blanco	**T462101**	**330**
Lavabo top 120 cm	Blanco	**T462201**	**409**
Producto recomendado			
Juego fijación pared	Neutro	**J117767**	**6**

Eurovit

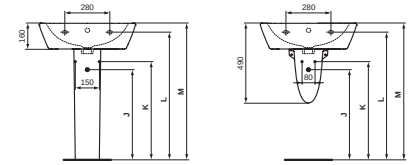

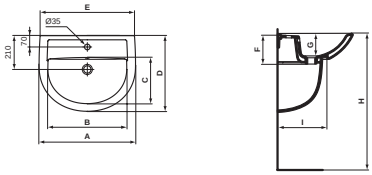

	A	B	C	D	E	F	G	H	I	J	K	L	M
W3322	650	555	310	495	635	180	145	865	320	575	625	810	865
W3323	600	490	285	470	585	175	140	860	305	575	625	805	860
W3326	550	440	275	460	540	175	135	840	305	555	605	805	860
W3328	500	395	260	440	485	175	140	860	305	580	630	805	860

Lavabo mural redondo con rebosadero y orificio para grifería

Descripción

- Gres
- Con rebosadero visto
- Con orificio para grifería
- Producto suministrado sin caja
- Juego de fijación a pared no incluido. Ref. J117767

Acabado

01

Producto	Acabado	Referencia	Euro (€)
Lavabo mural 50 cm	Blanco	**W332801**	**53**
Lavabo mural 55 cm	Blanco	**W332601**	**62**
Lavabo mural 60 cm	Blanco	**W332301**	**65**
Lavabo mural 65 cm	Blanco	**W332201**	**69**
Producto recomendado			
Pedestal	Blanco	**R206601**	**44**
Semipedestal redondo	Blanco	**W333001**	**60**
Juego fijación pared	Neutro	**J117767**	**6**

Eurovit

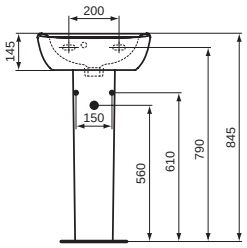

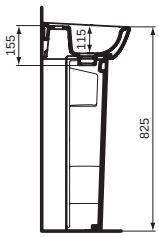

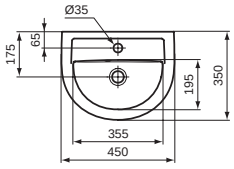

Lavamanos con rebosadero, con orificio para grifería, orificio centro

Descripción

- Gres
- Con rebosadero visto
- Con orificio para grifería
- Instalación a pared
- Producto suministrado sin caja
- Juego de fijación a pared no incluido. Ref. J117767

Acabado

01

Producto	Acabado	Referencia	Euro (€)
Lavamanos 45 cm	Blanco	**E872101**	**57**
Producto recomendado			
Pedestal	Blanco	**R206601**	**44**
Juego fijación pared	Neutro	**J117767**	**6**

Accesorios

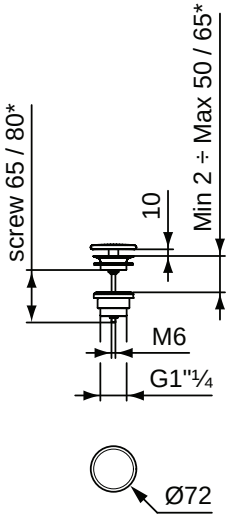

Válvula cerámica libre para lavabos sin rebosadero

Descripción

- Válvula libre para lavabos sin rebosadero
- Disponible en 12 acabados

Acabado

01 V1 V2 V3 V4 V5

V6 V7 V8 V9 X8 X9

Producto	Acabado	Referencia	Euro (€)
Válvula cerámica libre	Blanco	**E211401**	**60**
	De colores	**E2114XX**	**75**

Novedad

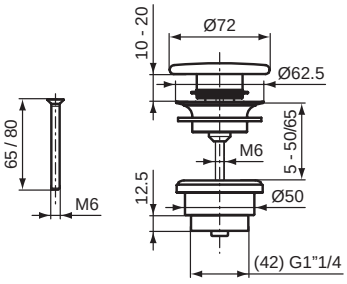

Válvula cerámica click clack para lavabos con rebosadero

Descripción

- Válvula click clack para lavabos con rebosadero
- Disponible en acabado blanco brillo

Acabado

01

Producto	Acabado	Referencia	Euro (€)
Válvula cerámica	Blanco	**E265301**	**64**

Accesorios

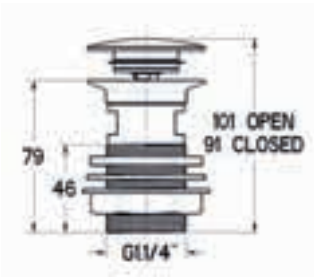

Válvula Click Eco para lavabos con rebosadero

Descripción

- Pieza fijación plástico
- Para uso con lavabos con rebosadero

Acabado

AA

Producto	Acabado	Referencia	Euro (€)
Válvula para lavabos con rebosadero	Cromo	**S8803AA**	**31**

Válvula Click Eco para lavabos sin rebosadero

Descripción

- Pieza fijación plástico
- Para uso con lavabos sin rebosadero

Acabado

AA

Producto	Acabado	Referencia	Euro (€)
Válvula para lavabos sin rebosadero	Cromo	**S8808AA**	**42**

Desagüe para lavabos con rebosadero

Descripción

- Para lavabos con rebosadero (con enlace)
- Desagüe universal

Acabado

AA

Producto	Acabado	Referencia	Euro (€)
Desagüe con rebosadero	Cromo	**S8722AA**	**32**

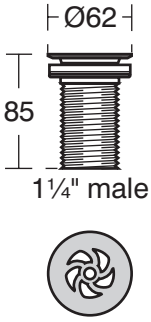

Desagüe para lavabos sin rebosadero

Descripción

- Para lavabos sin rebosadero (sin enlace)
- Desagüe universal

Acabado

AA

Producto	Acabado	Referencia	Euro (€)
Desagüe para lavabos sin rebosadero	Cromo	**S8720AA**	**32**

Accesorios

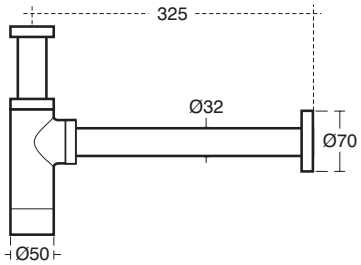

Sifón diseño

Descripción

- Latón
- Salida horizontal para lavabo
- Regulable

Acabado

AA XG

Producto	Acabado	Referencia	Euro (€)
Sifón diseño cromo	Cromo	**E0079AA**	**103**
Sifón diseño negro mate	Negro mate	**T4441XG**	**172**

Sifón económico

Descripción

- Latón
- Salida horizontal para lavabo
- Regulable

Acabado

AA

Producto	Acabado	Referencia	Euro (€)
Sifón eco cromo	Cromo	**A2305AA**	**43**

Conca

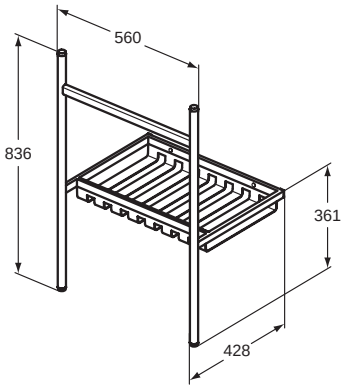

Conca Estructura metálica

Descripción

- Estructura de pie Conca con balda para instalación con lavabos de 600 y 800 mm de i.life A, i.life B, Calla, Extra y Strada II
- Dimensiones:
  - 2 anchos: 560 mm y 760 mm
  - 2 profundidades: 428 mm y 483 mm
  - 2 alturas: 817 mm y 836 mm (altura de los pies regulable +/- 10 mm (superior e inferior)
- Material :
  - Acero galvanizado cromado (AA)
  - Recubrimiento en polvo RAL 9005 (negro seda)
- Fijación a pared oculta

Nota: Ver tabla de compatibilidad

Acabado

XG

Producto	Acabado	Referencia	Euro (€)
Soporte lavabo 60 x 44 cm	Negro mate	**E2532XG**	**500**
Soporte lavabo 80 x 44 cm	Negro mate	**E2654XG**	**550**
Soporte lavabo 60 x 50 cm	Negro mate	**E2531XG**	**525**
Soporte lavabo 80 x 50 cm	Negro mate	**E2533XG**	**575**

Compatibilidad base con nuestros lavabos

			Extra				i. life B		Calla		Tesi		Connect Air		Strada II		i.life A	
			61	81	60	80	61	81	67	87	60	80	60	80	64	84	64	84
			T435801	T436201	T372701	T372901	T460501	T460401	E223801	E224101	T351001	T350901	E028901	E027901	T299101	T300301	T461901	T462001
Conca Profundidad 50cm	60	E2531..	OK				OK		OK									
	80	E2533..		OK				OK		OK								
Conca Profundidad 44cm	60	E2532..			OK						OK		OK		OK		OK	
	80	E2654..				OK						OK		OK		OK		OK

i.life B

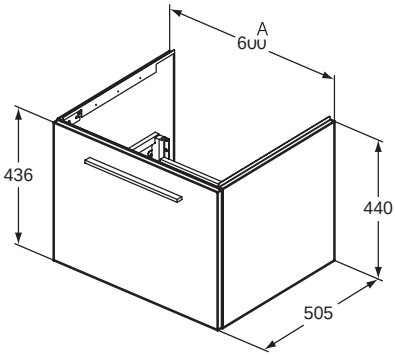

	A
T5269	600
T5271	800
T5275	1000

Mueble suspendido con 1 cajón para lavabo top

Descripción

- Mueble suspendido con 1 cajón
- El cajón cuenta con cierre amortiguado
- Compatible con lavabos i.lifeB, Extra y Calla
- Tirador no incluido

Acabado

DU NF NG NH NV NW NX

Producto	Acabado	Referencia	Euro (€)
Mueble 60 cm, 1 cajón	Blanco mate	**T5269DU**	**489**
	Beige arena mate	**T5269NF**	**489**
	Gris cuarzo mate	**T5269NG**	**489**
	Gris mate	**T5269NH**	**489**
	Gris carbón mate	**T5269NV**	**489**
	Roble café	**T5269NW**	**489**
	Roble natural	**T5269NX**	**489**
Mueble 80 cm, 1 cajón	Blanco mate	**T5271DU**	**534**
	Beige arena mate	**T5271NF**	**534**
	Gris cuarzo mate	**T5271NG**	**534**
	Gris mate	**T5271NH**	**534**
	Gris carbón mate	**T5271NV**	**534**
	Roble café	**T5271NW**	**534**
	Roble natural	**T5271NX**	**534**
Mueble 100 cm, 1 cajón	Blanco mate	**T5275DU**	**589**
	Beige arena mate	**T5275NF**	**589**
	Gris cuarzo mate	**T5275NG**	**589**
	Gris mate	**T5275NH**	**589**
	Gris carbón mate	**T5275NV**	**589**
	Roble café	**T5275NW**	**589**
	Roble natural	**T5275NX**	**589**
Mueble 120 cm, 1 cajón	Blanco mate	**T5515DU**	**679**
	Beige arena mate	**T5515NF**	**679**
	Gris cuarzo mate	**T5515NG**	**679**
	Gris mate	**T5515NH**	**679**
	Gris carbón mate	**T5515NV**	**679**
	Roble café	**T5515NW**	**679**
	Roble natural	**T5515NX**	**679**
Producto recomendado			
Tirador para mueble	Cromo cepillado	**T5326YE**	**44**
	Negro mate	**T5326XG**	**44**

i.life B

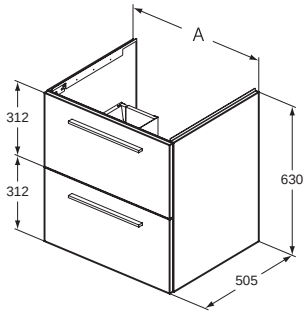

	A
T5270	600
T5272	800
T5276	1000

Mueble suspendido con 2 cajones para lavabo top

Descripción

- Mueble suspendido con 2 cajones
- Los cajones cuentan con cierre amortiguado
- Compatible con lavabos i.lifeB y Extra
- Tiradores no incluidos

Acabado

DU NF NG NH NV NW NX

Producto	Acabado	Referencia	Euro (€)
Mueble 60 cm, 2 cajones	Blanco mate	**T5270DU**	**557**
	Beige arena mate	**T5270NF**	**557**
	Gris cuarzo mate	**T5270NG**	**557**
	Gris mate	**T5270NH**	**557**
	Gris carbón mate	**T5270NV**	**557**
	Roble café	**T5270NW**	**557**
	Roble natural	**T5270NX**	**557**
Mueble 80 cm, 2 cajones	Blanco mate	**T5272DU**	**612**
	Beige arena mate	**T5272NF**	**612**
	Gris cuarzo mate	**T5272NG**	**612**
	Gris mate	**T5272NH**	**612**
	Gris carbón mate	**T5272NV**	**612**
	Roble café	**T5272NW**	**612**
	Roble natural	**T5272NX**	**612**
Mueble 100 cm, 2 cajones	Blanco mate	**T5276DU**	**667**
	Beige arena mate	**T5276NF**	**667**
	Gris cuarzo mate	**T5276NG**	**667**
	Gris mate	**T5276NH**	**667**
	Gris carbón mate	**T5276NV**	**667**
	Roble café	**T5276NW**	**667**
	Roble natural	**T5276NX**	**667**
Mueble 120 cm, 2 cajones	Blanco mate	**T5514DU**	**759**
	Beige arena mate	**T5514NF**	**759**
	Gris cuarzo mate	**T5514NG**	**759**
	Gris mate	**T5514NH**	**759**
	Gris carbón mate	**T5514NV**	**759**
	Roble café	**T5514NW**	**759**
	Roble natural	**T5514NX**	**759**
Producto recomendado			
Tirador para mueble	Negro mate	**T5326XG**	**44**
	Cromo cepillado	**T5326YE**	**44**

i.life S

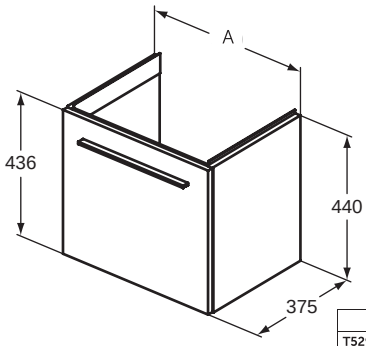

	A
T5290	500
T5292	600
T5294	800

Mueble suspendido con 1 cajón para lavabo top

Descripción

- Mueble suspendido con 1 cajón
- El cajón cuenta con cierre amortiguado
- Compatible con lavabo i.life S
- Tirador no incluido

Acabado

DU NF NG NH NV NW NX

Producto	Acabado	Referencia	Euro (€)
Mueble 50 cm, 1 cajón	Blanco mate	**T5290DU**	**369**
	Beige arena mate	**T5290NF**	**369**
	Gris cuarzo mate	**T5290NG**	**369**
	Gris mate	**T5290NH**	**369**
	Gris carbón mate	**T5290NV**	**369**
	Roble café	**T5290NW**	**369**
	Roble natural	**T5290NX**	**369**
Mueble 60 cm, 1 cajón	Blanco mate	**T5292DU**	**415**
	Beige arena mate	**T5292NF**	**415**
	Gris cuarzo mate	**T5292NG**	**415**
	Gris mate	**T5292NH**	**415**
	Gris carbón mate	**T5292NV**	**415**
	Roble café	**T5292NW**	**415**
	Roble natural	**T5292NX**	**415**
Mueble 80 cm, 1 cajón	Blanco mate	**T5294DU**	**475**
	Beige arena mate	**T5294NF**	**475**
	Gris cuarzo mate	**T5294NG**	**475**
	Gris mate	**T5294NH**	**475**
	Gris carbón mate	**T5294NV**	**475**
	Roble café	**T5294NW**	**475**
	Roble natural	**T5294NX**	**475**
Producto recomendado			
Tirador para mueble	Negro mate	**T5326XG**	**44**
	Cromo cepillado	**T5326YE**	**44**

i.life S

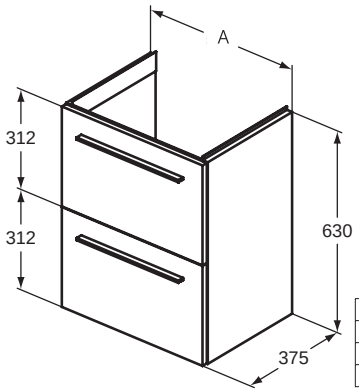

	A
T5291	600
T5293	800
T5295	1000

Mueble suspendido con 2 cajones para lavabo top

Descripción

- Mueble suspendido con 2 cajones
- Los cajones cuentan con cierre amortiguado
- Compatible con lavabo i.lifeS
- Disponible sifón ahorrador de espacio ref. EE23033967
- Tirador no incluido

Acabado

DU NF NG NH NV NW NX

Producto	Acabado	Referencia	Euro (€)
Mueble 50 cm, 2 cajones	Blanco mate	**T5291DU**	**425**
	Beige arena mate	**T5291NF**	**425**
	Gris cuarzo mate	**T5291NG**	**425**
	Gris mate	**T5291NH**	**425**
	Gris carbón mate	**T5291NV**	**425**
	Roble café	**T5291NW**	**425**
	Roble natural	**T5291NX**	**425**
Mueble 60 cm, 2 cajones	Blanco mate	**T5293DU**	**475**
	Beige arena mate	**T5293NF**	**475**
	Gris cuarzo mate	**T5293NG**	**475**
	Gris mate	**T5293NH**	**475**
	Gris carbón mate	**T5293NV**	**475**
	Roble café	**T5293NW**	**475**
	Roble natural	**T5293NX**	**475**
Mueble 80 cm, 2 cajones	Blanco mate	**T5295DU**	**515**
	Beige arena mate	**T5295NF**	**515**
	Gris cuarzo mate	**T5295NG**	**515**
	Gris mate	**T5295NH**	**515**
	Gris carbón mate	**T5295NV**	**515**
	Roble café	**T5295NW**	**515**
	Roble natural	**T5295NX**	**515**

Producto recomendado			
Tirador para mueble	Negro mate	**T5326XG**	**44**
	Cromo cepillado	**T5326YE**	**44**

i.life A

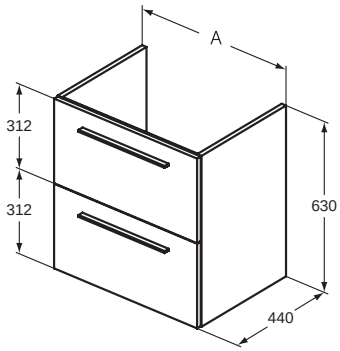

	A
T5255	600
T5256	800
T5257	1000
T5258	1200

Mueble suspendido con 2 cajones para lavabo top

Descripción

- Mueble suspendido con 2 cajones
- Los cajones cuentan con cierre amortiguado
- Compatible con lavabo Connect Air, Strada II, Tesi, i.life A y Tempo
- Disponible sifón ahorrador de espacio ref. EE23033967
- Tiradores no incluidos

Acabado

DU NF NG NH NV NW NX

Producto	Acabado	Referencia	Euro (€)
Mueble 60 cm, 2 cajones	Blanco mate	**T5255DU**	**435**
	Beige arena mate	**T5255NF**	**435**
	Gris cuarzo mate	**T5255NG**	**435**
	Gris mate	**T5255NH**	**435**
	Gris carbón mate	**T5255NV**	**435**
	Roble café	**T5255NW**	**435**
	Roble natural	**T5255NX**	**435**
Mueble 80 cm, 2 cajones	Blanco mate	**T5256DU**	**485**
	Beige arena mate	**T5256NF**	**485**
	Gris cuarzo mate	**T5256NG**	**485**
	Gris mate	**T5256NH**	**485**
	Gris carbón mate	**T5256NV**	**485**
	Roble café	**T5256NW**	**485**
	Roble natural	**T5256NX**	**485**
Mueble 100 cm, 2 cajones	Blanco mate	**T5257DU**	**518**
	Beige arena mate	**T5257NF**	**518**
	Gris cuarzo mate	**T5257NG**	**518**
	Gris mate	**T5257NH**	**518**
	Gris carbón mate	**T5257NV**	**518**
	Roble café	**T5257NW**	**518**
	Roble natural	**T5257NX**	**518**
Mueble 120 cm, 2 cajones	Blanco mate	**T5258DU**	**565**
	Beige arena mate	**T5258NF**	**565**
	Gris cuarzo mate	**T5258NG**	**565**
	Gris mate	**T5258NH**	**565**
	Gris carbón mate	**T5258NV**	**565**
	Roble café	**T5258NW**	**565**
	Roble natural	**T5258NX**	**565**

Producto recomendado			
Tirador para mueble	Negro mate	**T5326XG**	**44**
	Cromo cepillado	**T5326YE**	**44**

Eurovit+

Novedad

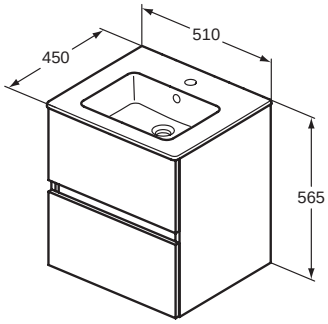

Pack mueble suspendido 2 cajones + lavabo top

Descripción

- Mueble suspendido disponible en 4 acabados
- 2 cajones con cierre amortiguado
- Exterior: lacado blanco y otros acabados en melamina
- Interior negro para un estilo más moderno
- Los cajones son simétricos y sin tiradores
- Patas no incluidas (opcionales)
- Lavabo con rebosadero y orificio para grifería incluido
- Lavabo de doble seno para la dimensión de 120 cm

Acabado

WG TI Y8 Y9

Producto	Acabado	Referencia	Euro (€)
Mueble 50 cm, 2 cajones	Blanco brillo	**R0571WG**	**385**
	Gris lacado	**R0571TI**	**385**
	Roble natural	**R0571Y8**	**385**
	Nogal	**R0571Y9**	**385**
Mueble 60 cm, 2 cajones	Blanco brillo	**R0572WG**	**405**
	Gris lacado	**R0572TI**	**405**
	Roble natural	**R0572Y8**	**405**
	Nogal	**R0572Y9**	**405**
Mueble 70 cm, 2 cajones	Blanco brillo	**R0573WG**	**425**
	Gris lacado	**R0573TI**	**425**
	Roble natural	**R0573Y8**	**425**
	Nogal	**R0573Y9**	**425**
Mueble 80 cm, 2 cajones	Blanco brillo	**R0574WG**	**455**
	Gris lacado	**R0574TI**	**455**
	Roble natural	**R0574Y8**	**455**
	Nogal	**R0574Y9**	**455**
Mueble 100 cm, 2 cajones	Blanco brillo	**R0575WG**	**650**
	Gris lacado	**R0575TI**	**650**
	Roble natural	**R0575Y8**	**650**
	Nogal	**R0575Y9**	**650**
Mueble 120 cm, 2 cajones	Blanco brillo	**R0576WG**	**820**
	Gris lacado	**R0576TI**	**820**
	Roble natural	**R0576Y8**	**820**
	Nogal	**R0576Y9**	**820**

Novedad

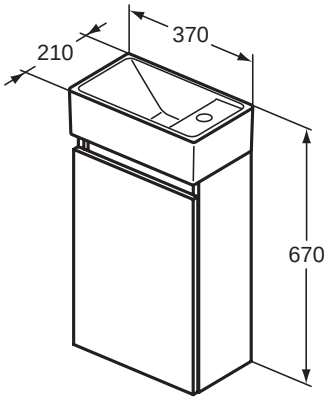

Pack mueble con puerta + lavamanos

Descripción

- Mueble con puerta reversible
- Disponible en 4 acabados
- Cierre amortiguado
- Exterior: lacado blanco y otros acabados en melamina
- Interior en melanina del mismo color que el acabado exterior
- Se entrega montado

Acabado

WG TI Y8 Y9

Producto	Acabado mueble	Referencia	Euro (€)
Mueble + lavamanos negro mate con orificio a derechas	Negro mate	**R0578WG**	**345**
	Gris lacado	**R0578TI**	**345**
	Roble natural	**R0578Y8**	**345**
	Nogal	**R0578Y9**	**345**
Mueble + lavamanos negro mate con orificio a izquierdas	Blanco mate	**R0579WG**	**345**
	Gris lacado	**R0579TI**	**345**
	Roble natural	**R0579Y8**	**345**
	Nogal	**R0579Y9**	**345**
Mueble + lavamanos blanco brillo con orificio a derechas	Blanco mate	**R0569WG**	**289**
	Gris lacado	**R0569TI**	**289**
	Roble natural	**R0569Y8**	**289**
	Nogal	**R0569Y9**	**289**
Mueble + lavamanos blanco brillo con orificio a izquierdas	Blanco mate	**R0570WG**	**289**
	Gris lacado	**R0570TI**	**289**
	Roble natural	**R0570Y8**	**289**
	Nogal	**R0570Y9**	**289**

Dea

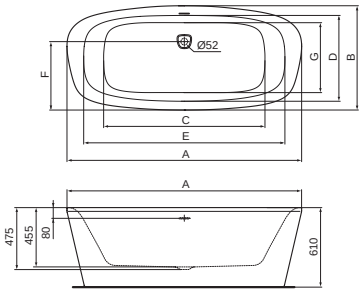

	A	B	C	D	E	F	G
E306801	1900	900	1315	760	1645	625	635
E306701	1800	800	1215	660	1545	525	535
E306601	1700	750	1115	610	1445	475	485
T546401	1500	750	-	-	-	450	-

Bañera exenta acrílica

Descripción

- Acrílico, suave al tacto
- Acabado blanco brillo
- Se suministra con válvula desagüe
- Tapón válvula desagüe con forma trapezoidal incluida
- No apto para instalación de hidromasaje
- Volumen 185 litros para la bañera de 170, 220 litros para la bañera de 180 y 290 litros para la bañera de 190

Acabado

01 V1 V3

Producto	Acabado	Referencia	Euro (€)
Bañera exenta 150x75 cm	Blanco	**T546401**	**1760**
Bañera exenta 170x75 cm	Blanco	**E306601**	**2061**
	Blanco mate	**K8720V1**	**2461**
	Negro mate	**K8720V3**	**2748**
Bañera exenta 180x80 cm	Blanco	**E306701**	**2318**
	Blanco mate	**K8721V1**	**2633**
	Negro mate	**K8721V3**	**2976**
Bañera exenta 190x90 cm	Blanco	**E306801**	**2633**
	Blanco mate	**K8722V1**	**2805**
	Negro mate	**K8722V3**	**3148**
Producto recomendado			
Válvula desagüe bañeras	Neutro	**LV23567**	**46**
Tapas desagüe click clack	Cromo	**LV238AA**	**141**
	Blanco	**LV23801**	**170**
	Blanco mate	**LV238V1**	**170**
	Negro mate	**LV238V3**	**170**
	Gris magnético	**LV238A5**	**170**
	Acero satinado	**LV238GN**	**170**
	Oro satinado	**LV238A2**	**170**

Novedad

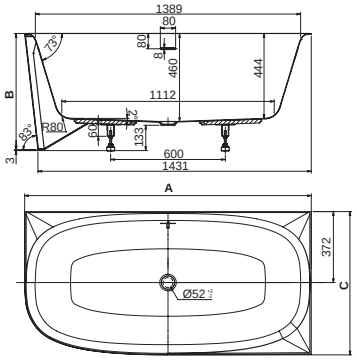

	A	B	C
T549101-T549201	1800	610	800
T546601-T546701	1500	610	750

Bañera a esquina acrílica

Descripción

- Acrílico, suave al tacto
- Acabado blanco brillo
- Se suministra con válvula desagüe
- Tapón válvula desagüe cromo brillo
- No apto para instalación de hidromasaje
- Volumen 180 litros

Acabado

01

Producto	Acabado	Referencia	Euro (€)
Bañera a esquina 150x75 cm (derecha)	Blanco	**T546601**	**1980**
Bañera a esquina 150x75 cm (izquierda)	Blanco	**T546701**	**1980**
Bañera a esquina 180x80 cm (derecha)	Blanco	**T549101**	**2600**
Bañera a esquina 180x80 cm (izquierda)	Blanco	**T549201**	**2600**
Producto recomendado			
Válvula desagüe bañeras	Neutro	**LV23567**	**46**
Tapas desagüe	Cromo	**LV260AA**	**141**
	Blanco	**LV26001**	**170**
	Blanco mate	**LV260V1**	**170**
	Negro mate	**LV260V3**	**170**
	Gris magnético	**LV260A5**	**170**
	Acero satinado	**LV260GN**	**170**
	Oro satinado	**LV260A2**	**170**

	A	B	C	D	H_2O
T4757	1500	700	1175	455	190 L
T4758	1600	700	1275	455	205 L
T4759	1700	700	1375	455	220 L
T4760	1700	750	1375	505	230 L
T4761	1700	800	1375	555	270 L
T4762	1800	800	1475	555	290 L

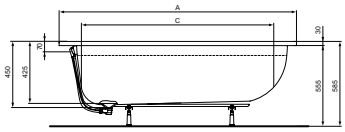

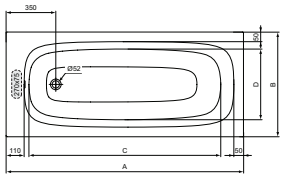

Bañeras rectangulares

Descripción

- Acabado blanco brillo
- Acrílico 4 mm espesor. Suave al tacto
- Sin estructura. Para instalar encastrada
- Opcional instalación con patas (vendidas por separado)
- Opcional instalación con paneles laterales (vendidos por separado)
- Capacidad:

T4757 - 194L.
T4758 - 209L.
T4759 - 224 L.
T4760 - 230L.
T4761 - 272L.
T4762- 290L.

Acabado

01

Producto	Acabado	Referencia	Euro (€)
Bañera 150x70	Blanco	**T475701**	**241**
Bañera 160x70	Blanco	**T475801**	**252**
Bañera 170x70	Blanco	**T475901**	**263**
Bañera 170x75	Blanco	**T476001**	**269**
Bañera 170x80	Blanco	**T476101**	**275**
Bañera 180x80	Blanco	**T476201**	**286**

Producto recomendado			
Juego de patas bañera	Negro	**C896067**	**31**
Válvula desagüe	Cromo	**T603767**	**109**
Válvula de autollenado	Cromo	**T6492AA**	**131**

	A	B
T4783	1500	550
T4784	1600	550
T4785	1700	550
T4786	1800	550
T4787	1900	550

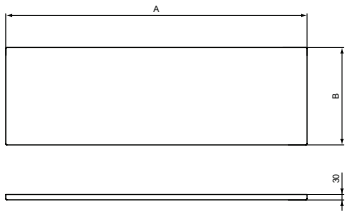

Paneles frontales bañeras i.life

Descripción

- Paneles compatibles con las bañeras i.life rectangulares y duo
- Acabado blanco brillo
- Acrílico 4 mm espesor. Suave al tacto
- Compatible con bañeras i.life rectangulares y duo
- Se requiere el kit de fijación para su montaje

Acabado

01

Producto	Acabado	Referencia	Euro (€)
Panel bañera 150cm	Blanco	**T478301**	**195**
Panel bañera 160cm	Blanco	**T478401**	**200**
Panel bañera 170cm	Blanco	**T478501**	**206**
Panel bañera 180cm	Blanco	**T478601**	**212**
Panel bañera 190cm	Blanco	**T478701**	**217**

Producto recomendado			
Kit de fijación panel frontal	Blanco	**T482901**	**50**

i.life

	A	B
T4788	700	550
T4789	750	550
T4790	800	550
T4791	900	550

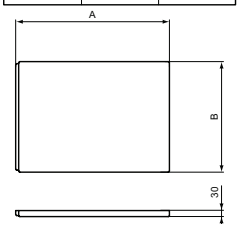

Paneles laterales bañeras i.life

Descripción

- Paneles compatibles con las bañeras i.life rectangulares y duo
- Acabado blanco brillo
- Acrílico 4 mm espesor. Suave al tacto
- Compatible con bañeras i.life rectangulares y duo
- Se requiere el kit de fijación para su montaje

Acabado

01

Producto	Acabado	Referencia	Euro (€)
Panel lateral bañera 70cm	Blanco	**T478801**	**109**
Panel lateral bañera 75cm	Blanco	**T478901**	**114**
Panel lateral bañera 80cm	Blanco	**T479001**	**120**
Panel lateral bañera 90cm	Blanco	**T479101**	**126**
Producto recomendado			
Kit de fijación panel lateral	Blanco	**T483001**	**40**

Hotline Eco

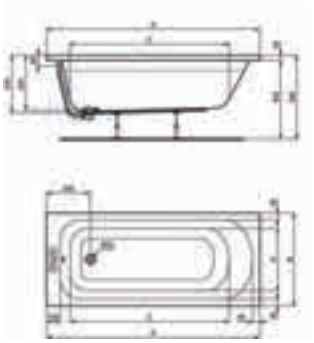

Bañeras rectangulares

Descripción

- Acabado blanco brillo
- Acrílico, suave al tacto
- Sin estructura para instalar encastrada
- Opcional instalación con patas (vendidas por separo)
- Opcional instalación con paneles laterales (vendidos por separado)
- Capacidad:

W0040 125 L
W0041 160 L
W0042 175 L
W0043 190 L
W0044 205 L
W0045 225 L
W0046 247 L

Acabado

01

Producto	Acabado	Referencia	Euro (€)
Bañera Hotline 120x70	Blanco	**W004001**	**195**
Bañera Hotline 140x70	Blanco	**W004101**	**212**
Bañera Hotline 150x70	Blanco	**W004201**	**224**
Bañera Hotline 160x70	Blanco	**W004301**	**229**
Bañera Hotline 170x70	Blanco	**W004401**	**234**
Bañera Hotline 170x75	Blanco	**W004501**	**241**
Bañera Hotline 180x80	Blanco	**W004601**	**252**
Producto recomendado			
Juego de patas bañera	Negro	**C896067**	**31**
Válvula desagüe	Cromo	**T603767**	**109**
	Blanco	**T546301**	**137**
Panel frontal 180 cm (set de fijación incluido)	Blanco	**W005001**	**125**
Panel frontal 170 cm (set de fijación incluido)	Blanco	**W004901**	**119**
Panel frontal 160 cm (set de fijación incluido)	Blanco	**W004801**	**114**
Panel frontal 150 cm (set de fijación incluido)	Blanco	**W004701**	**110**
Panel lateral 80 cm (set de fijación incluido)	Blanco	**W005301**	**66**
Panel lateral 75 cm (set de fijación incluido)	Blanco	**W005201**	**62**
Panel lateral 70 cm (set de fijación incluido)	Blanco	**W005101**	**58**

UltraFlat S i.Life

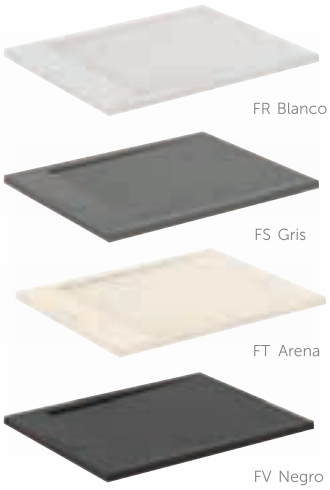

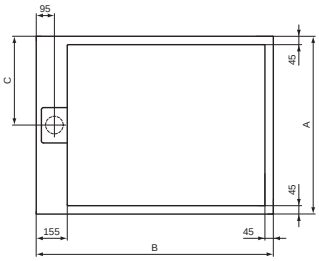

Cuadrado

	A	B	C
T5227	900	900	450
T5229	800	800	400
T5234	1000	1000	500
T5242	1200	1200	600
T5246	700	700	350

Válvula lado largo

	A	B	C
T5222	1400	900	700
T5224	1400	800	700
T5225	1600	800	800
T5226	1600	900	800
T5230	1800	900	900
T5232	1600	1000	800
T5235	2000	1000	1000
T5236	1800	800	900
T5238	1700	800	850
T5239	1700	900	850
T5241	1400	700	700
T5243	2000	900	1000
T5244	1700	700	850
T5245	1800	1000	900

Válvula lado corto

	A	B	C
T5672	1000	1600	500
T5593	900	1600	450
T5571	800	1600	400
T5592	900	1400	450
T5570	800	1400	400
T5591	700	1400	350
T5228	1000	1200	500
T5221	900	1200	450
T5220	800	1200	400
T5233	700	1200	350
T5231	900	1000	450
T5223	800	1000	400
T5240	700	1000	350
T5237	700	900	350

UltraFlat S i.Life rectangular (válvula lado corto)

Descripción

- Ultrafino 3 cm de espesor
- Plato de ducha de resina
- Case C antideslizante según DIN 51097
- Desagüe cubierto con tapa para un diseño y un acabado uniforme
- Desagüe universal ø90 mm no incluido
- Desagüe en el lado corto para mejorar el drenaje
- Resistente a la luz y a los detergentes

Acabado

FR FS FT FV

*Cambiar XX por la referencia de acabado.

Producto	Acabado	Referencia	Euro (€)
Plato resina 70x70 cm	Color	**T5246XX***	**211**
Plato resina 80x80 cm	Color	**T5229XX***	**251**
Plato resina 90x70 cm, válvula lado corto	Color	**T5237XX***	**277**
Plato resina 90x90 cm	Color	**T5227XX***	**305**
Plato resina 100x70 cm, válvula lado corto	Color	**T5240XX***	**311**
Plato resina 100x80 cm, válvula lado corto	Color	**T5223XX***	**334**
Plato resina 100x90 cm, válvula lado corto	Color	**T5231XX***	**338**
Plato resina 100x100 cm	Color	**T5234XX***	**373**
Plato resina 120x70 cm, válvula lado corto	Color	**T5233XX***	**354**
Plato resina 120x80 cm, válvula lado corto	Color	**T5220XX***	**352**
Plato resina 120x90 cm, válvula lado corto	Color	**T5221XX***	**396**
Plato resina 120x100 cm, válvula lado corto	Color	**T5228XX***	**447**
Plato resina 120x120 cm	Color	**T5242XX***	**520**
Plato resina 140x70 cm, válvula lado corto	Color	**T5591XX***	**435**
Plato resina 140x70 cm, válvula lado largo	Color	**T5241XX***	**427**
Plato resina 140x80 cm, válvula lado corto	Color	**T5570XX***	**445**
Plato resina 140x80 cm, válvula lado largo	Color	**T5224XX***	**445**
Plato resina 140x90 cm, válvula lado corto	Color	**T5592XX***	**455**
Plato resina 140x90 cm, válvula lado largo	Color	**T5222XX***	**449**
Plato resina 160x80 cm, válvula lado corto	Color	**T5571XX***	**455**
Plato resina 160x80 cm, válvula lado largo	Color	**T5225XX***	**464**
Plato resina 160x90 cm, válvula lado corto	Color	**T5593XX***	**470**
Plato resina 160x90 cm, válvula lado largo	Color	**T5226XX***	**515**
Plato resina 160x100 cm, válvula lado corto	Color	**T5672XX***	**535**
Plato resina 160x100 cm, válvula lado largo	Color	**T5232XX***	**579**
Plato resina 170x70 cm, válvula lado largo	Color	**T5244XX***	**484**
Plato resina 170x80 cm, válvula lado largo	Color	**T5238XX***	**503**
Plato resina 170x90 cm, válvula lado largo	Color	**T5239XX***	**542**
Plato resina 180x80 cm, válvula lado largo	Color	**T5236XX***	**537**
Plato resina 180x90 cm, válvula lado largo	Color	**T5230XX***	**591**
Plato resina 180x100 cm, válvula lado largo	Color	**T5245XX***	**651**
Plato resina 200x90 cm, válvula lado largo	Color	**T5243XX***	**695**
Plato resina 200x100 cm, válvula lado largo	Color	**T5235XX***	**725**

Producto recomendado

Desagüe sifónico Ø 90mm	Neutro	**K936367**	**52**
Juego 6 patas	Neutro	**K936467**	**114**

UltraFlat S+

Novedad

FR Blanco

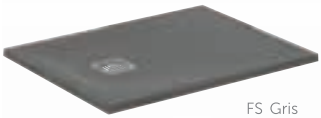

FS Gris

FT Arena

FV Negro

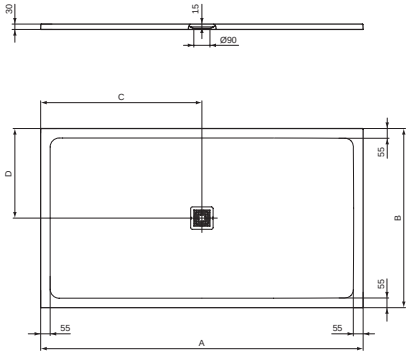

	A	B	C	D
T5594	1200	800	250	400
T5595	1200	900	250	450
T5596	1000	800	250	400
T5597	900	900	250	450
T5598	1400	900	550	450
T5599	1400	800	550	400
T5600	800	800	250	400
T5601	1600	900	550	450
T5602	1600	800	550	400
T5603	1200	700	250	350
T5604	900	700	250	350
T5605	1200	1000	250	500
T5606	1000	700	250	350
T5607	1000	900	250	450
T5608	1000	1000	250	500
T5609	1800	900	900	450
T5610	1600	1000	550	500
T5611	1700	800	850	400
T5612	1800	800	900	400
T5613	1400	700	550	350
T5614	1700	700	850	350
T5615	1200	1200	250	600
T5616	1700	900	850	450
T5617	2000	1000	1000	500
T5618	2000	900	1000	450
T5619	1800	1000	900	500

UltraFlat S+ rectangular, desagüe lado corto

Descripción

- Plato de ducha ultradelgado
- Case C antideslizante según DIN 51097
- Ideal Solid® material altamente resistente hecho de una mezcla de minerales naturales y resinas.
- Efecto piedra mate
- Disponible en 4 acabados
- Rejilla de desagüe de acero inoxidable acabado en cromo brillo incluida. (disponible también en el mismo acabado del plato)
- Desagüe sifónico no incluido K936367
- El plato de ducha se puede instalar sobre el suelo o enrasado
- En caso de requerirse opcionalmente instalación con patas, recomendamos 1 juego de patas hasta la medida de 100 y 2 juegos para medidas mayores

Acabado

FR FS FT FV

*Cambiar XX por la referencia de acabado.

Producto	Acabado	**Referencia**	**Euro (€)**
Plato resina 80x80 cm	Color	**T5600XX***	**240**
Plato resina 90x70 cm	Color	**T5604XX***	**277**
Plato resina 90x80 cm	Color	**T5688XX***	**300**
Plato resina 90x90 cm	Color	**T5597XX***	**298**
Plato resina 100x70 cm	Color	**T5606XX***	**311**
Plato resina 100x80 cm	Color	**T5596XX***	**330**
Plato resina 100x90 cm	Color	**T5607XX***	**335**
Plato resina 100x100 cm	Color	**T5608XX***	**345**
Plato resina 120x70 cm	Color	**T5603XX***	**350**
Plato resina 120x80 cm	Color	**T5594XX***	**352**
Plato resina 120x90 cm	Color	**T5595XX***	**390**
Plato resina 120x100 cm	Color	**T5605XX***	**435**
Plato resina 120x120 cm	Color	**T5615XX***	**480**
Plato resina 140x70 cm	Color	**T5613XX***	**425**
Plato resina 140x80 cm	Color	**T5599XX***	**435**
Plato resina 140x90 cm	Color	**T5598XX***	**440**
Plato resina 160x80 cm	Color	**T5602XX***	**455**
Plato resina 160x90 cm	Color	**T5601XX***	**499**
Plato resina 160x100 cm	Color	**T5610XX***	**555**
Plato resina 170x70 cm	Color	**T5614XX***	**465**
Plato resina 170x80 cm	Color	**T5611XX***	**495**
Plato resina 170x90 cm	Color	**T5616XX***	**525**
Plato resina 180x80 cm	Color	**T5612XX***	**515**
Plato resina 180x90 cm	Color	**T5609XX***	**570**
Plato resina 180x100 cm	Color	**T5619XX***	**630**
Plato resina 200x90 cm	Color	**T5618XX***	**670**
Plato resina 200x100 cm	Color	**T5617XX***	**695**
Producto recomendado			
Desagüe sifónico Ø 90mm	Neutro	**K936367**	**52**
Juego 6 patas	Neutro	**K936467**	**114**
Rejilla de desagüe	Blanco	**T5635FR**	**20**
Rejilla de desagüe	Gris	**T5635FS**	**20**
Rejilla de desagüe	Arena	**T5635FT**	**20**
Rejilla de desagüe	Negro	**T5635FV**	**20**

Cerafine O Nuovo

Novedad

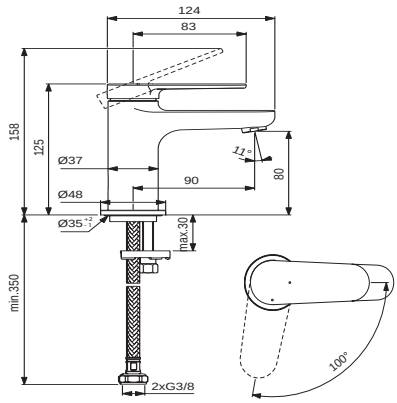

Monomando lavabo normal

Descripción

- Nuevo cartucho cerámico FirmaFlow® 28 mm con limitador de temperatura
- Aireador oculto EcoFlow con reducción de caudal a 3,8 l/min
- Sistema fijación Easy Fix
- Latiguillos antitorsión 3/8"
- Zona confort lavado manos: altura 80 mm
- Cuerpo liso
- Disponible con válvula automática

Acabado

AA XG

Producto	Acabado	Referencia	Euro (€)
Monomando Bluestart sin válvula	Cromo	**BD766AA**	**112**
	Negro mate	**BD766XG**	**128**
Monomando con válvula (varilla posterior)	Cromo	**BD907AA**	**112**

Novedad

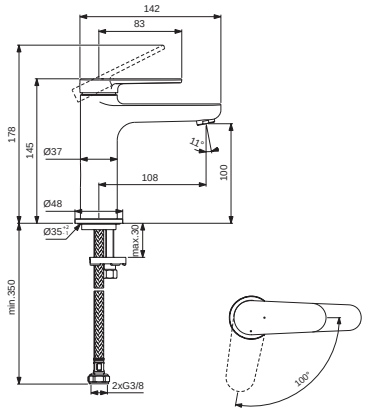

Monomando lavabo grande 100

Descripción

- Nuevo cartucho cerámico FirmaFlow® 28 mm con limitador de temperatura
- Aireador oculto EcoFlow con reducción de caudal a 3,8 l/min
- Sistema fijación Easy Fix
- Latiguillos antitorsión 3/8"
- Zona confort lavado manos: altura 100 mm
- Cuerpo liso
- Disponible con válvula (varilla o Click Clack)

Acabado

AA XG

Producto	Acabado	Referencia	Euro (€)
Monomando Bluestart sin válvula	Cromo	**BD768AA**	**118**
	Negro mate	**BD768XG**	**133**
Monomando Bluestart con válvula (varilla posterior)	Cromo	**BD769AA**	**131**
	Negro mate	**BD769XG**	**178**
Monomando con válvula (varilla posterior)	Cromo	**BD908AA**	**131**
	Negro mate	**BD908XG**	**178**

Novedad

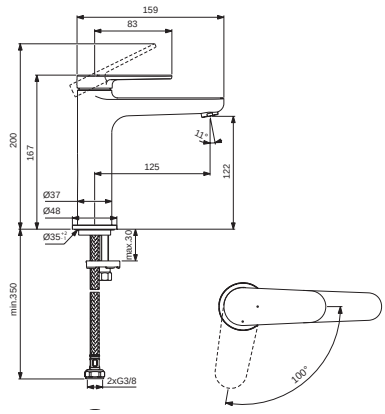

Monomando lavabo grande 120

Descripción

- Nuevo cartucho cerámico FirmaFlow® 28 mm
- Limitador de temperatura
- Aireador oculto EcoFlow con reducción de caudal a 3,8 l/min
- Easy Fix - Instalación fácil
- Zona confort lavado manos: altura 120 mm
- Cuerpo liso
- Disponible con válvula desagüe metálica con apertura mediante varilla posterior
- Disponible con apertura Bluestart (apertura en frío)

Acabado

AA XG

Producto	Acabado	Referencia	Euro (€)
Monomando Bluestart sin válvula	Cromo	**BD770AA**	**130**
	Negro mate	**BD770XG**	**140**
Monomando Bluestart con válvula (varilla posterior)	Cromo	**BD771AA**	**131**
	Negro mate	**BD771XG**	**195**
Monomando Bluestart con válvula (Click Clack)	Cromo	**BD772AA**	**131**
	Negro mate	**BD772XG**	**195**
Monomando con válvula (Click Clack)	Cromo	**BD909AA**	**131**
	Negro mate	**BD909XG**	**195**

Cerafine O Nuovo

Novedad

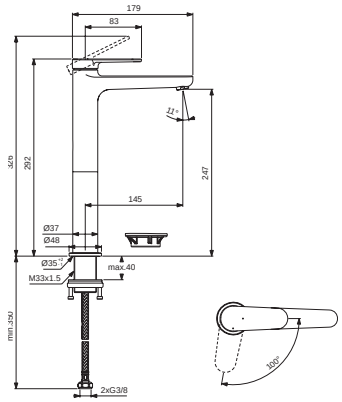

Monomando lavabo encimera

Descripción

- Nuevo cartucho cerámico FirmaFlow® 28 mm con limitador de temperatura
- Aireador oculto EcoFlow con reducción de caudal a 3,8 l/min
- Cuerpo de dos piezas
- Embellecedor decorativo
- Zona confort lavado manos: altura 250 mm
- Cuerpo liso

Acabado

AA XG

Producto	Acabado	Referencia	Euro (€)
Monomando Bluestart sin válvula	Cromo	**BD773AA**	**190**
	Negro mate	**BD773XG**	**215**
Monomando Bluestart con válvula (varilla posterior)	Cromo	**BD774AA**	**205**
	Negro mate	**BD774XG**	**265**

Novedad

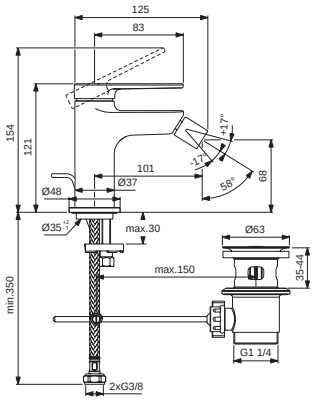

Monomando bidé

Descripción

- Nuevo cartucho cerámico FirmaFlow® 28 mm con limitador de temperatura
- Aireador oculto EcoFlow con reducción de caudal a 3,8L/min
- Easy Fix
- Latiguillos antitorsión 3/8"

Acabado

AA XG

Producto	Acabado	Referencia	Euro (€)
Monomando Bluestart con válvula	Cromo	**BD775AA**	**135**
	Negro mate	**BD775XG**	**188**

Novedad

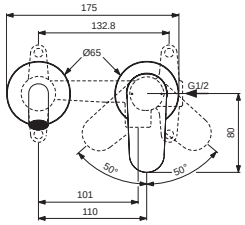

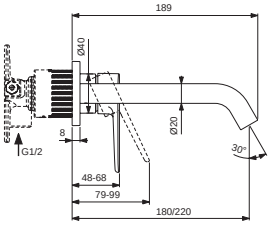

Monomando lavabo a pared

Descripción

- Nuevo cartucho cerámico Firmaflow® 28 mm con limitador de temperatura
- Aireador oculto EcoFlow con reducción de caudal a 3,8 l/min
- Embellecedor metálico
- Cuerpo empotrado A1313NU no incluido

Acabado

AA XG

Producto	Acabado	Referencia	Euro (€)
Monomando a pared 180 mm	Cromo	**BD776AA**	**234**
	Negro mate	**BD776XG**	**256**
Monomando a pared 220 mm	Cromo	**BD911AA**	**244**
	Negro mate	**BD911XG**	**286**
Producto recomendado			
Cuerpo empotrado	Neutro	**A1313NU**	**130**

Cerafine O

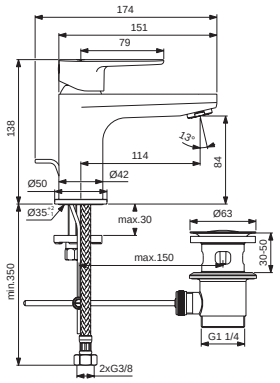

Monomando lavabo normal

Descripción

- Cartucho cerámico firmaflow® 28 mm
- Limitador de temperatura
- Aireador con caudal 5 l/min
- Easy fix - instalación fácil
- Zona confort lavado manos: altura 80 mm
- Cuerpo liso
- Disponible con válvula desagüe metálica con apertura mediante varilla posterior

Acabado

AA

Producto	Acabado	Referencia	Euro (€)
Monomando sin válvula	Cromo	**BC696AA**	**111**
Monomando Bluestart sin válvula	Cromo	**BC697AA**	**111**

Novedad

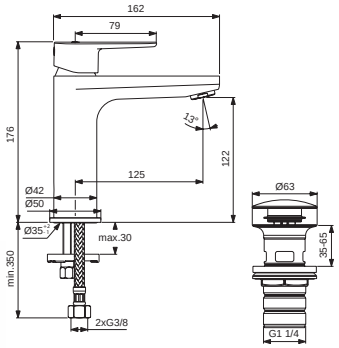

Monomando lavabo grande

Descripción

- Cartucho cerámico FirmaFlow® 28 mm
- Limitador de temperatura
- Aireador con caudal 5 l/min
- Easy Fix - Instalación fácil
- Zona confort lavado manos: altura 120 mm
- Cuerpo liso
- Disponible con válvula click clack
- Disponible con apertura Bluestart (apertura en frío)

Acabado

AA XG SI RO

Producto	Acabado	Referencia	Euro (€)
Monomando sin válvula	Cromo	**BC554AA**	**124**
	Negro mate	**BC554XG**	**155**
Monomando Bluestart sin válvula	Cromo	**BC700AA**	**124**
Monomando con válvula (Click Clack)	Negro mate	**BD131XG**	**172**
	Silver	**BD131SI**	**172**
	Rosé	**BD131RO**	**172**

Cerafine O

Novedad

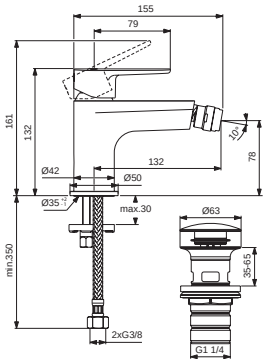

Monomando bidé

Descripción

- Cartucho cerámico FirmaFlow® 28 mm
- Limitador de temperatura
- Aireador con caudal 5 l/min
- Easy Fix - Instalación fácil
- Cuerpo liso
- Disponible con válvula click clack

Acabado

AA XG SI RO

Producto	Acabado	Referencia	Euro (€)
Monomando sin válvula	Cromo	**BC704AA**	**120**
Monomando con válvula (Click clack)	Negro mate	**BD716XG**	**159**
	Silver	**BD716SI**	**159**
	Rose	**BD716RO**	**159**

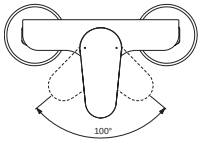

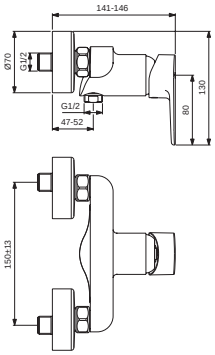

Monomando ducha exterior

Descripción

- Cartucho cerámico FirmaFlow® 38 mm
- Limitador de temperatura
- Válvula antirretorno incorporada
- Conectores excéntricos con reducción de ruído

Acabado

AA XG

Producto	Acabado	Referencia	Euro (€)
Monomando ducha	Cromo	**BC499AA**	**146**
	Negro mate	**BC499XG**	**177**

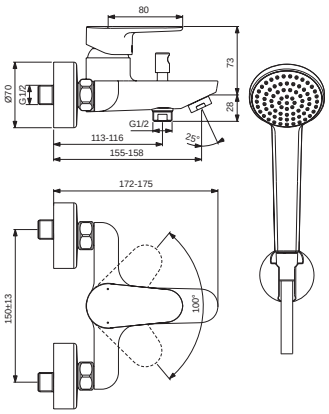

Monomando baño/ducha exterior

Descripción

- Cartucho cerámico FirmaFlow® 38 mm
- Limitador de temperatura
- Válvula antirretorno incorporada
- Conectores excéntricos con reducción de ruído
- Teleducha Idealrain 100 mm 1 Función
- Desviador automático

Acabado

AA XG

Producto	Acabado	Referencia	Euro (€)
Monomando baño/ducha	Cromo	**BC500AA**	**166**
	Negro mate	**BC500XG**	**217**
Monomando baño/ducha con flexo y teleducha	Cromo	**BC706AA**	**175**
	Negro mate	**BC706XG**	**298**

Cerafine O

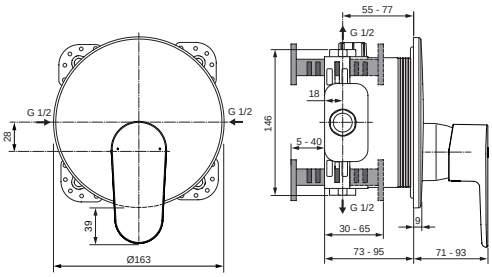

Monomando ducha empotrado

Descripción

- Limitador de caudal
- Cuerpo empotrado A1000NU (No incluido)
- 1 vía

Acabado

AA XG SI RO

Producto	Acabado	Referencia	Euro (€)
Monomando ducha sin cuerpo empotrado	Cromo	**A7349AA**	**155**
	Negro mate	**A7349XG**	**252**
	Silver	**A7349SI**	**252**
	Rosé	**A7349RO**	**252**
Producto recomendado			
Cuerpo empotrado Easy Box	Neutro	**A1000NU**	**89**

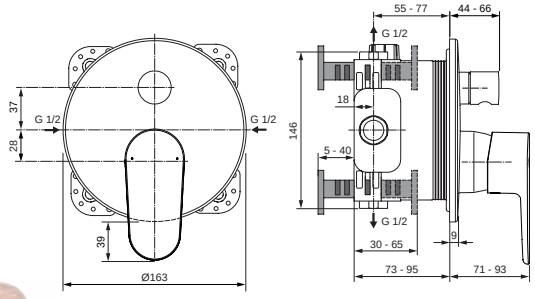

Monomando baño/ducha empotrado

Descripción

- Limitador de caudal
- Desviador automático
- Cuerpo empotrado A1000NU (No incluido)
- 2 vías

Acabado

AA XG SI RO

Producto	Acabado	Referencia	Euro (€)
Monomando baño/ducha sin cuerpo empotrado	Cromo	**A7350AA**	**168**
	Negro mate	**A7350XG**	**271**
	Silver	**A7350SI**	**271**
	Rosé	**A7350RO**	**271**
Producto recomendado			
Cuerpo empotrado Easy Box	Neutro	**A1000NU**	**89**

Ceraline Nuovo

Novedad

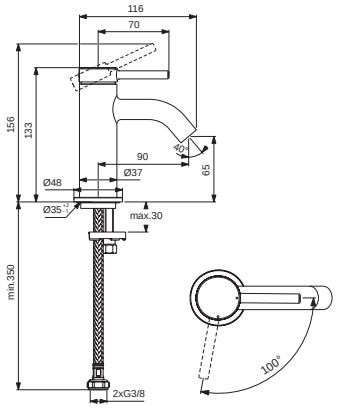

Monomando lavabo piccolo

Descripción

- Nuevo cartucho cerámico FirmaFlow® 28 mm con limitador de temperatura
- Aireador oculto EcoFlow con reducción de caudal a 3,8L/min
- Sistema fijación Easy Fix
- Latiguillos antitorsión 3/8"
- Zona confort lavado manos: altura 65 mm
- Cuerpo liso
- Disponible con válvula click clack

Acabado

AA XG

Producto	Acabado	Referencia	Euro (€)
Monomando Bluestart sin válvula	Cromo	**BD755AA**	**109**
	Negro mate	**BD755XG**	**125**
Monomando Bluestart con válvula (Click Clack)	Cromo	**BD958AA**	**124**
	Negro mate	**BD958XG**	**170**

Novedad

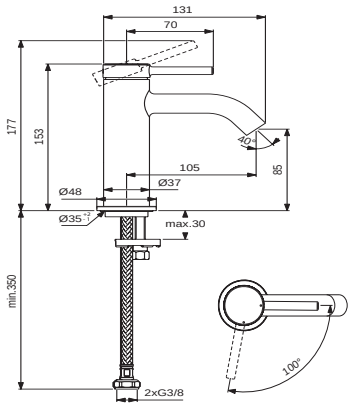

Monomando lavabo normal

Descripción

- Nuevo cartucho cerámico FirmaFlow® 28 mm con limitador de temperatura
- Aireador oculto EcoFlow con reducción de caudal a 3,8L/min
- Sistema fijación Easy Fix
- Latiguillos antitorsión 3/8"
- Zona confort lavado manos: altura 85 mm
- Cuerpo liso
- Disponible con válvula click clack

Acabado

AA XG

Producto	Acabado	Referencia	Euro (€)
Monomando Bluestart sin válvula	Cromo	**BD757AA**	**115**
	Negro mate	**BD757XG**	**130**
Monomando Bluestart con válvula (Click Clack)	Cromo	**BD759AA**	**130**
	Negro mate	**BD759XG**	**180**

Novedad

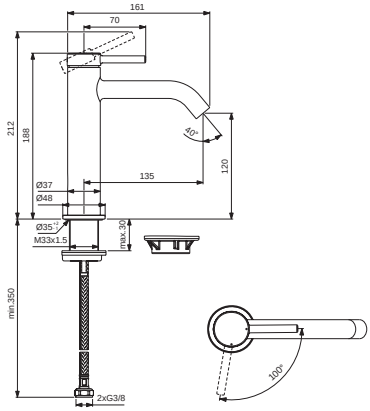

Monomando lavabo grande

Descripción

- Cartucho cerámico FirmaFlow® 28 mm
- Limitador de temperatura
- Aireador oculto EcoFlow con reducción de caudal a 3,8L/min
- Easy Fix - Instalación fácil
- Zona confort lavado manos: altura 120 mm
- Cuerpo liso
- Disponible con válvula desagüe metálica con apertura mediante varilla posterior
- Disponible con apertura Bluestart (apertura en frío)

Acabado

AA XG

Producto	Acabado	Referencia	Euro (€)
Monomando Bluestart sin válvula	Cromo	**BD760AA**	**130**
	Negro mate	**BD760XG**	**190**
Monomando Bluestart con válvula (varilla posterior)	Cromo	**BD761AA**	**139**
	Negro mate	**BD761XG**	**190**
Monomando Bluestart con válvula (Click Clack)	Cromo	**BD959AA**	**139**
	Negro mate	**BD959XG**	**190**
Monomando con válvula (varilla posterior)	Cromo	**BD847AA**	**139**
	Negro mate	**BD847XG**	**190**

Ceraline Nuovo

Novedad

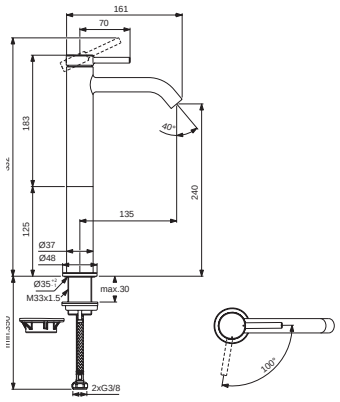

Monomando lavabo encimera

Descripción

- Nuevo cartucho cerámico FirmaFlow® 28 mm con limitador de temperatura
- Aireador oculto EcoFlow con reducción de caudal a 3,8L/min
- Cuerpo de dos piezas
- Embellecedor decorativo
- Zona confort lavado manos: altura 240 mm
- Cuerpo liso

Acabado

AA XG

Producto	Acabado	Referencia	Euro (€)
Monomando Bluestart sin válvula	Cromo	**BD762AA**	**185**
	Negro mate	**BD762XG**	**222**
Monomando Bluestart con válvula (varilla posterior)	Cromo	**BD763AA**	**196**
	Negro mate	**BD763XG**	**260**
Monomando Bluestart con válvula (Click Clack)	Cromo	**BD960AA**	**196**
	Negro mate	**BD960XG**	**260**

Novedad

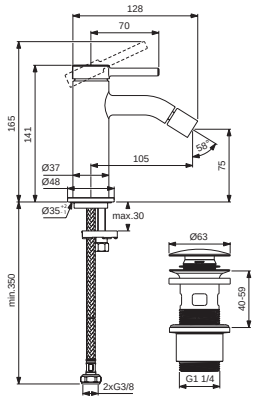

Monomando bidé

Descripción

- Nuevo cartucho cerámico FirmaFlow® 28 mm con limitador de temperatura
- Aireador oculto EcoFlow con reducción de caudal a 3,8L/min
- Easy Fix
- Latiguillos antitorsión 3/8"
- Disponible con válvula click clack

Acabado

AA XG

Producto	Acabado	Referencia	Euro (€)
Monomando Bluestart con válvula (Click Clack)	Cromo	**BD849AA**	**115**
	Negro mate	**BD849XG**	**165**

Novedad

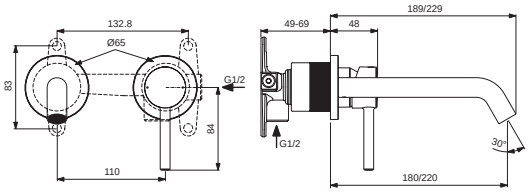

Monomando lavabo a pared

Descripción

- Cartucho cerámico Firmaflow 28 mm con limitador de temperatura
- Aireador oculto EcoFlow con reducción de caudal a 3,8L/min
- Embellecedor metálico
- Cuerpo empotrado A1313NU no incluido

Acabado

AA XG

Producto	Acabado	Referencia	Euro (€)
Monomando a pared 180 mm	Cromo	**BD764AA**	**150**
	Negro mate	**BD764XG**	**219**
Monomando a pared 220 mm	Cromo	**BD848AA**	**160**
	Negro mate	**BD848XG**	**230**
Producto recomendado			
Cuerpo empotrado	Neutro	**A1313NU**	**130**

Ceraline

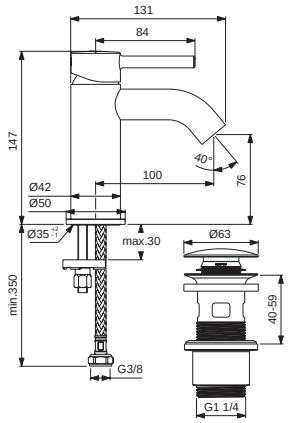

Monomando lavabo normal

Descripción

- Nuevo cartucho cerámico FirmaFlow® 28 mm con limitador de temperatura
- Aireador oculto con reducción de caudal a 5L/min
- Sistema fijación Easy Fix
- Latiguillos antitorsión 3/8"
- Zona confort lavado manos: altura 76 mm
- Cuerpo liso
- Disponible con válvula click clack

Acabado

AA XG

Producto	Acabado	Referencia	Euro (€)
Monomando sin válvula	Cromo	**BC268AA**	**99**
	Negro mate	**BC268XG**	**120**
Monomando con válvula (Click Clack)	Cromo	**BC822AA**	**110**
	Negro mate	**BC822XG**	**138**

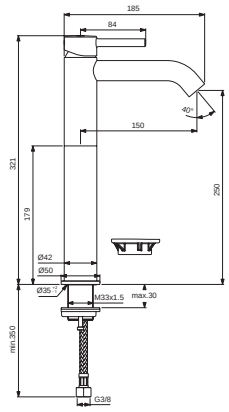

Monomando lavabo encimera

Descripción

- Nuevo cartucho cerámico FirmaFlow® 28 mm con limitador de temperatura
- Aireador oculto con reducción de caudal a 5L/min
- Cuerpo de dos piezas
- Embellecedor decorativo
- Zona confort lavado manos: altura 250 mm
- Cuerpo liso

Acabado

AA XG

Producto	Acabado	Referencia	Euro (€)
Monomando sin válvula	Cromo	**BC269AA**	**183**
	Negro mate	**BC269XG**	**229**
Monomando con válvula (Click Clack)	Negro mate	**BD137XG**	**246**

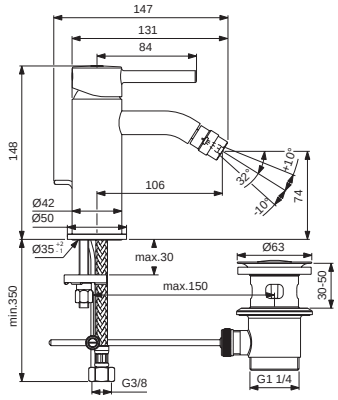

Monomando bidé

Descripción

- Nuevo cartucho cerámico FirmaFlow® 28 mm con limitador de temperatura
- Aireador con reducción de caudal a 5L/min
- Easy Fix
- Latiguillos antitorsión 3/8"
- Válvula desagüe metálica con apertura mediante varilla posterior

Acabado

AA XG

Producto	Acabado	Referencia	Euro (€)
Monomando con válvula	Cromo	**BC197AA**	**110**
	Negro mate	**BC197XG**	**138**

Ceraline

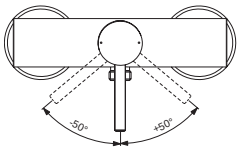

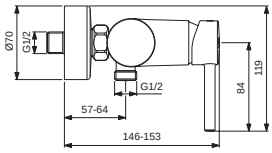

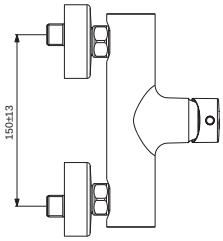

Monomando ducha exterior

Descripción

- Nuevo cartucho cerámico FirmaFlow® 38 mm con limitador de temperatura
- Limitador de caudal y limitador de temperatura
- Desviador automático
- Embellecedores cromados ajustables a la distancia entra 150 mm a 130 mm

Acabado

AA XG

Producto	Acabado	Referencia	Euro (€)
Monomando ducha	Cromo	**BC200AA**	**137**
	Negro mate	**BC200XG**	**172**

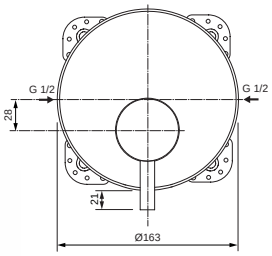

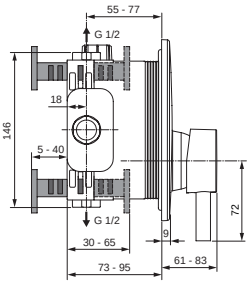

Monomando ducha empotrado

Descripción

- Nueva profundidad 52 mm de instalación más reducida
- Cuerpo empotrado A1000NU no incluido
- 1 vía

Acabado

AA XG

Producto	Acabado	Referencia	Euro (€)
Monomando ducha sin cuerpo empotrado	Cromo	**A7388AA**	**158**
	Negro mate	**A7388XG**	**244**
Producto recomendado			
Cuerpo empotrado Easy Box	Neutro	**A1000NU**	**89**

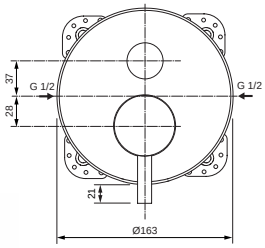

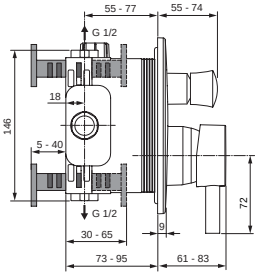

Monomando baño/ducha empotrado

Descripción

- Desviador automático
- Profundidad 52 mm de instalación más reducida
- Cuerpo empotrado A1000NU no incluido
- 2 vías

Acabado

AA XG

Producto	Acabado	Referencia	Euro (€)
Monomando ducha sin cuerpo empotrado	Cromo	**A7389AA**	**178**
	Negro mate	**A7389XG**	**267**
Producto recomendado			
Cuerpo empotrado Easy Box	Neutro	**A1000NU**	**89**

Cerabase

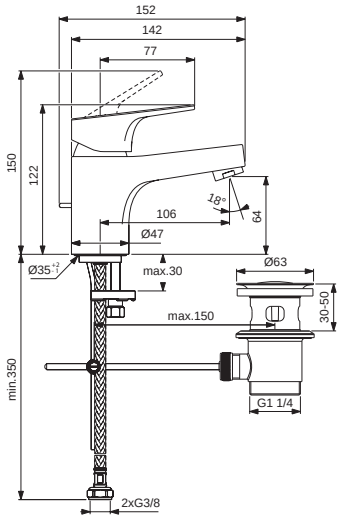

Monomando lavabo piccolo

Descripción

- Aireador con limitador de caudal max 5l/min
- Cartucho Firmaflow® Ø 38mm
- Limitador de temperatura integrado
- Maneta metálica
- Sistema de fijación rápida EasyFix
- Latiguillos de alimentación antitorsión EX 3/8" - 350 mm
- Zona confort lavado manos 64mm
- Disponible con apertura Bluestart (apertura en frío)

Acabado

AA

Producto	Acabado	Referencia	Euro (€)
Monomando sin válvula	Cromo	**BD391AA**	**68**
Monomando Bluestart sin válvula	Cromo	**BD394AA**	**68**

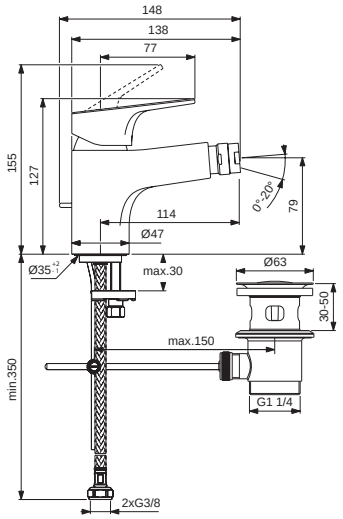

Monomando bidé

Descripción

- Aireador con limitador de caudal max 5l/min
- Cartucho Firmaflow® Ø 38mm
- Limitador de temperatura integrado
- Maneta metálica
- Sistema de fijación rápida EasyFix
- Latiguillos de alimentación antitorsión PEX 3/8" - 350 mm

Acabado

AA

Producto	Acabado	Referencia	Euro (€)
Monomando con válvula (varilla posterior)	Cromo	**BC840AA**	**73**
Monomando Bluestart con válvula (varilla posterior)	Cromo	**BC841AA**	**73**

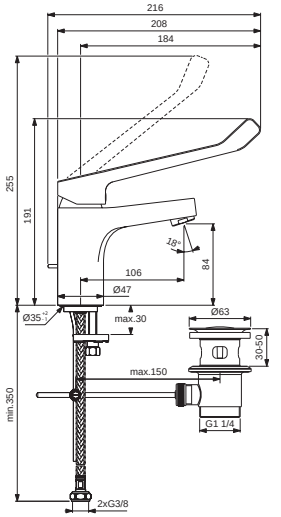

Monomando lavabo maneta recta gerontológica

Descripción

- Aireador con limitador de caudal 5 l/min
- Cartucho Firmaflow® Ø 38mm
- Sistema de fijación rápida EasyFix
- Latiguillos flexibles G3/8 para conexión de suministro de agua

Acabado

AA

Producto	Acabado	Referencia	Euro (€)
Monomando con válvula (varilla posterior)	Cromo	**BD061AA**	**102**

Cerabase

Monomando baño/ducha exterior

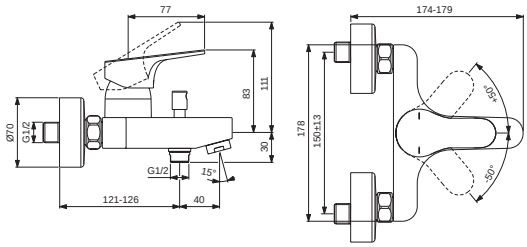

Descripción

- Cartucho cerámico Firmaflow® Ø 38mm con limitador de agua caliente
- Maneta de metal
- Conexiones S estándar

Acabado

AA

Producto	Acabado	Referencia	Euro (€)
Monomando baño/ducha	Cromo	**BC843AA**	**126**

Monomando ducha exterior

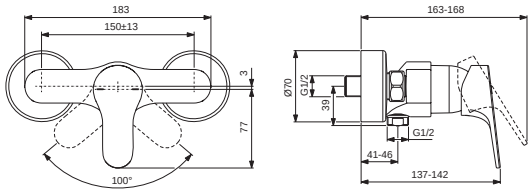

Descripción

- Maneta metálica
- Salida de ducha de 1/2
- Válvulas antirretorno incorporadas
- Reductores de ruido incorporados
- Cartucho Firmaflow® Ø 38mm
- Limitador de temperatura integrado
- Distancia entre centros: 150 mm +/- 13 mm

Acabado

AA

Producto	Acabado	Referencia	Euro (€)
Monomando ducha	Cromo	**BC842AA**	**107**

Monomando ducha empotrado

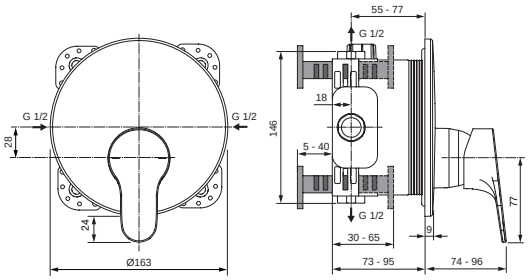

Descripción

- Cartucho cerámico de 47 mm con limitador de temperatura
- Limitador del caudal de agua
- Nueva profundidad 52 mm de instalación más reducida
- Instalación con cuerpo empotrado Easy Box (no incluido)
- 1 vía

Acabado

AA

Producto	Acabado	Referencia	Euro (€)
Monomando ducha sin cuerpo empotrado	Cromo	**A7394AA**	**131**
Producto recomendado			
Cuerpo empotrado Easy Box	Neutro	**A1000NU**	**89**

Monomando baño/ducha empotrado

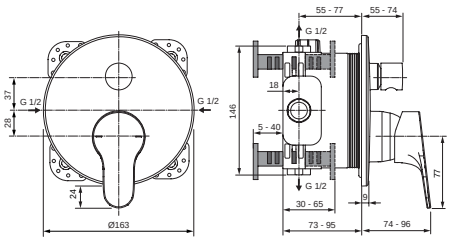

Descripción

- Cartucho cerámico de 47 mm con limitador de temperatura
- Limitador del caudal de agua
- Nueva profundidad 52 mm de instalación más reducida
- Instalación con cuerpo empotrado Easy Box (no incluido)
- 2 vías

Acabado

AA

Producto	Acabado	Referencia	Euro (€)
Monomando ducha sin cuerpo empotrado	Cromo	**A7395AA**	**146**
Producto recomendado			
Cuerpo empotrado Easy Box	Neutro	**A1000NU**	**89**

Precio de venta recomendado - IVA NO INCLUIDO

Alpha

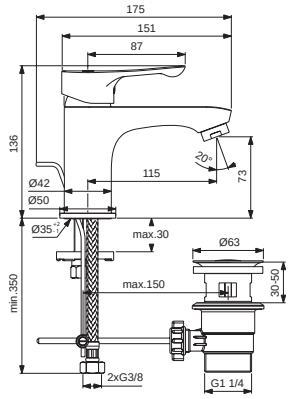

Monomando lavabo normal

Descripción

- Cartucho cerámico de 35 mm con limitador de temperatura
- Perlator M24x1 con limitador de caudal de 5 l/min
- Zona confort lavado manos: altura 70 mm
- Sistema de fijación Easy Fix
- Latiguillos antitorsión 3/8"
- Cuerpo liso
- Disponible con válvula desagüe plástica con apertura mediante varilla posterior
- Disponible con apertura Bluestart (apertura en frío)

Acabado

AA

Producto	Acabado	Referencia	Euro (€)
Monomando sin válvula	Cromo	**BC552AA**	**67**
Monomando Bluestart sin válvula	Cromo	**BC678AA**	**67**
Monomando con válvula (Click Clack)	Cromo	**BC814AA**	**72**

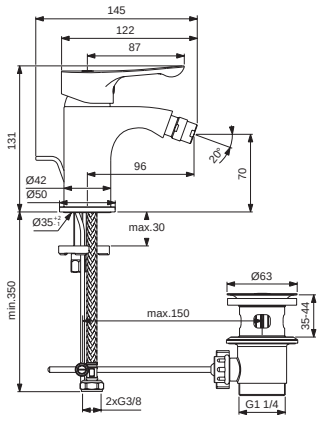

Monomando bidé

Descripción

- Cartucho cerámico de 35 mm con limitador de temperatura
- Perlator M18x1 con limitador de caudal de 5 l/min
- Sistema de fijación Easy Fix
- Latiguillos antitorsión 3/8"
- Cuerpo liso

Acabado

AA

Producto	Acabado	Referencia	Euro (€)
Monomando con válvula (varilla posterior)	Cromo	**BC487AA**	**68**

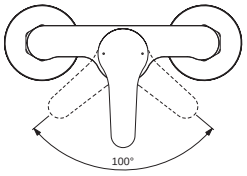

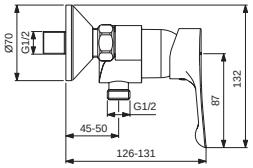

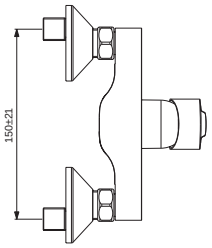

Monomando ducha exterior

Descripción

- Cartucho cerámico de 35 mm
- Tecnología Clic con limitador de temperatura
- Válvula antirretorno integrado

Acabado

AA

Producto	Acabado	Referencia	Euro (€)
Monomando ducha	Cromo	**BC488AA**	**98**

Alpha

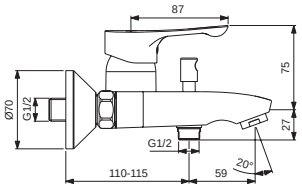

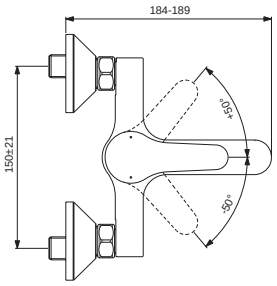

Monomando baño/ducha exterior

Descripción

- Cartucho cerámico de 35 mm
- Tecnología Clic con limitador de temperatura
- Válvula antirretorno integrado
- Desviador automático

Acabado

AA

Producto	Acabado	Referencia	Euro (€)
Monomando baño/ducha	Cromo	**BC654AA**	**109**

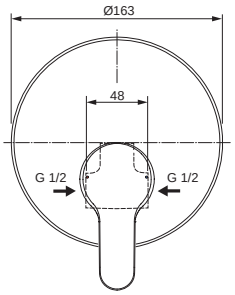

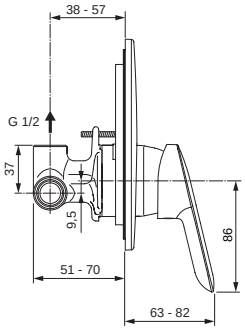

Monomando ducha empotrado

Descripción

- Cartucho cerámico de 47 mm
- Profundidad de instalación reducida
- Cuerpo empotrado A1300NU incluido en A7184AA
- 1 vía

Acabado

AA

Producto	Acabado	Referencia	Euro (€)
Monomando ducha sin cuerpo empotrado	Cromo	**A7186AA**	**66**
Monomando ducha con cuerpo empotrado	Cromo	**A7184AA**	**126**
Producto recomendado			
Cuerpo empotrado ducha o baño/ducha	Neutro	**A1300NU**	**89**

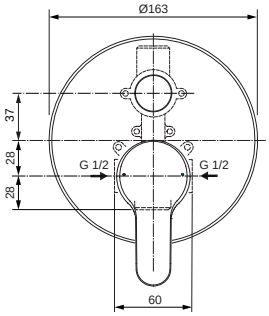

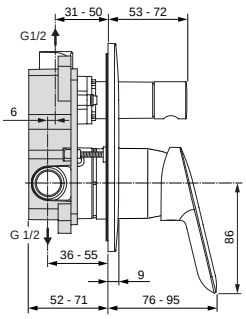

Monomando baño/ducha empotrado

Descripción

- Cartucho cerámico de 47 mm
- Profundidad de instalación reducida
- Cuerpo empotrado A1300NU incluido en A7185AA
- 2 vías

Acabado

AA

Producto	Acabado	Referencia	Euro (€)
Monomando baño/ducha sin cuerpo empotrado	Cromo	**A7187AA**	**81**
Monomando baño/ducha con cuerpo empotrado	Cromo	**A7185AA**	**138**
Producto recomendado			
Cuerpo empotrado ducha o baño/ducha	Neutro	**A1300NU**	**89**

Funciones inteligentes para una instalación sin esfuerzo.

Orificios de fijación
Los orificios convenientemente situados facilitan el montaje en todas las posiciones de instalación.

Entrada de cables
para las versiones electrónicas.

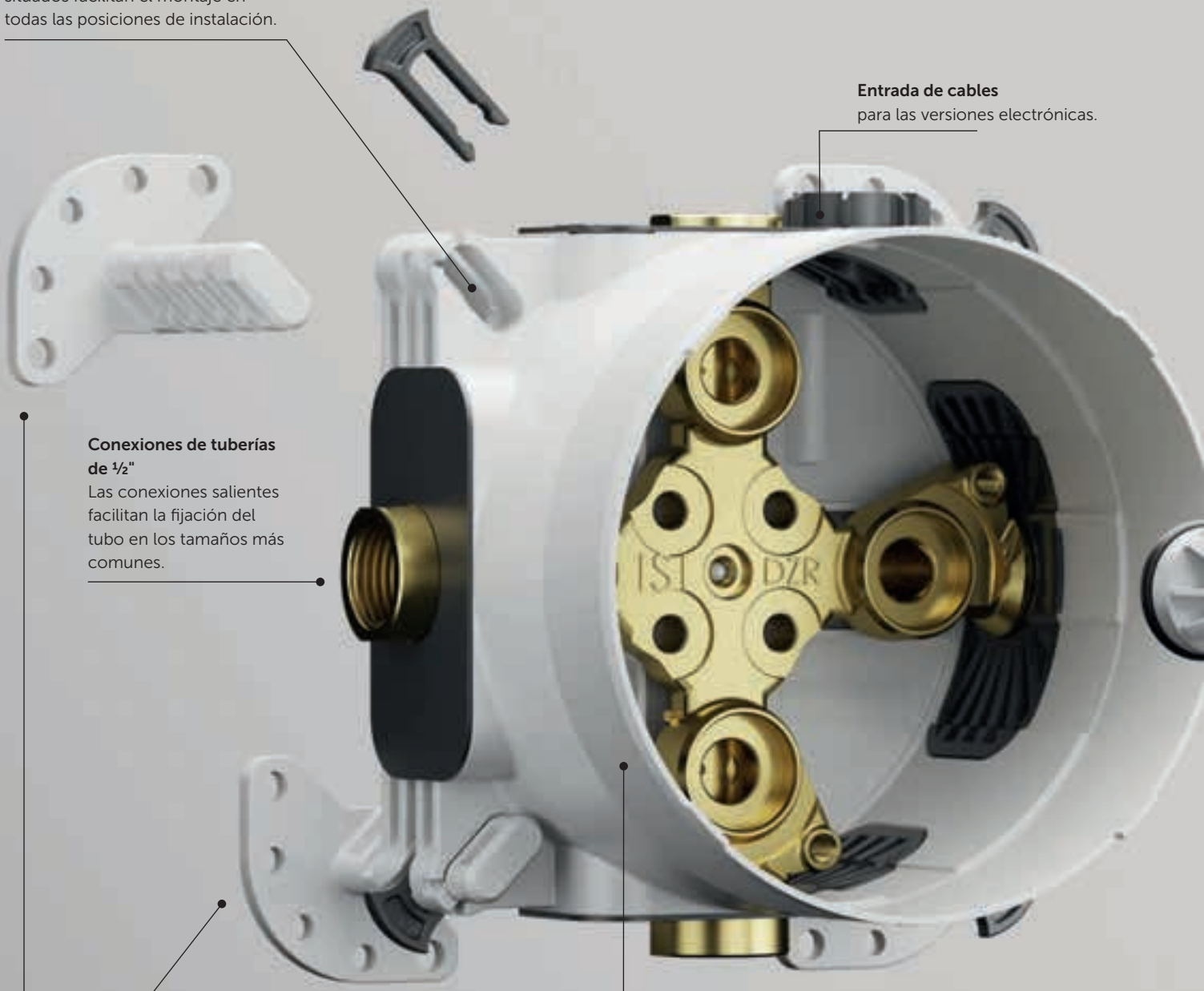

Conexiones de tuberías de ½"
Las conexiones salientes facilitan la fijación del tubo en los tamaños más comunes.

Pies de fijación
Los pies de fijación permiten una fijación sencilla y un ajuste gradual de la profundidad (hasta 22 mm de variación en la unidad, más 35 mm con los pies).

Ranuras
Las ranuras facilitan el recorte de las partes salientes de la caja.

Easy-Box combina un diseño moderno con tecnología avanzada.

2. Instalación

1.
Instalación en la pared.
Conecte las tuberías.

2.
Fije la tela de sellado en la pared ya enlucida y pretratada.

3.
Enjuague las tuberías utilizando un dispositivo de enjuague premontado.

4.
Recorte la parte saliente de la caja, cierre el grifo y desmonte el dispositivo de descarga.

5.
Monte la unidad funcional (Navigo, termostato o cuerpo monomando) y verifique la estanqueidad.

6.
Deslice el soporte de la placa sobre el cartucho y el desviador y atorníllelo en la posición correcta. A continuación, monte las partes visibles del diseño.

Ceratherm Navigo®

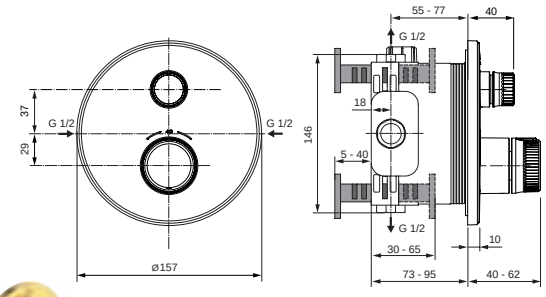

Grifo termostático empotrado ducha redondo

Descripción

- Cuerpo exterior termostático
- Para completar con cuerpo empotrado EasyBox A1000NU
- 1 vía
- Disponible en 3 acabados PVD

Acabado

AA XG A5 GN A2

Producto	Acabado	Referencia	Euro (€)
Ceratherm Navigo® Redondo	Cromo	**A7295AA**	**532**
	Negro mate	**A7295XG**	**652**
	Gris magnético	**A7295A5**	**798**
	Acero satinado	**A7295GN**	**798**
	Oro satinado	**A7295A2**	**798**
Producto recomendado			
Cuerpo empotrado Easy Box	Neutro	**A1000NU**	**89**

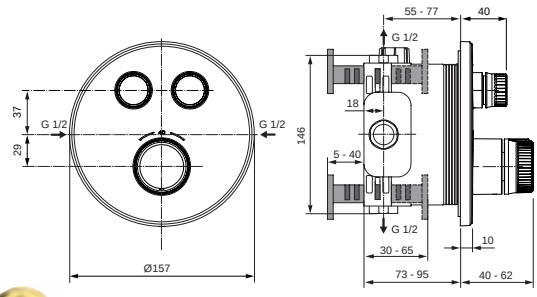

Grifo termostático empotrado baño/ ducha redondo

Descripción

- Cuerpo exterior termostático
- Para completar con cuerpo empotrado EasyBox A1000NU
- 2 vías
- Disponible en 3 acabados PVD

Acabado

AA XG A5 GN A2

Producto	Acabado	Referencia	Euro (€)
Ceratherm Navigo® Redondo	Cromo	**A7296AA**	**567**
	Negro mate	**A7296XG**	**692**
	Gris magnético	**A7296A5**	**850**
	Acero satinado	**A7296GN**	**850**
	Oro satinado	**A7296A2**	**850**
Producto recomendado			
Cuerpo empotrado Easy Box	Neutro	**A1000NU**	**89**

Ceratherm Navigo®

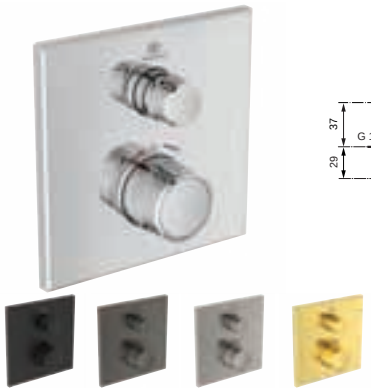

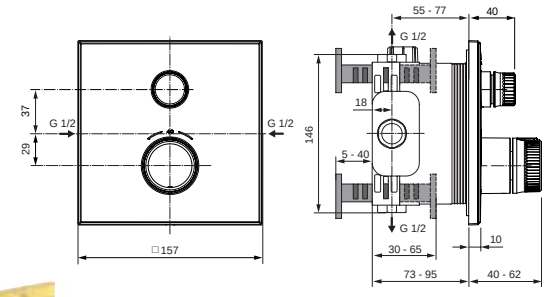

Grifo termostático empotrado ducha cuadrado

Descripción:

- Cuerpo exterior termostático
- Para completar con cuerpo empotrado EasyBox A1000NU
- 1 vía
- Disponible en 3 acabados PVD

Acabado

AA XG A5 GN A2

Producto	Acabado	Referencia	Euro (€)
Ceratherm Navigo® Cuadrado	Cromo	**A7301AA**	**532**
	Negro mate	**A7301XG**	**652**
	Gris magnético	**A7301A5**	**798**
	Acero satinado	**A7301GN**	**798**
	Oro satinado	**A7301A2**	**798**
Producto recomendado			
Cuerpo empotrado Easy Box	Neutro	**A1000NU**	**89**

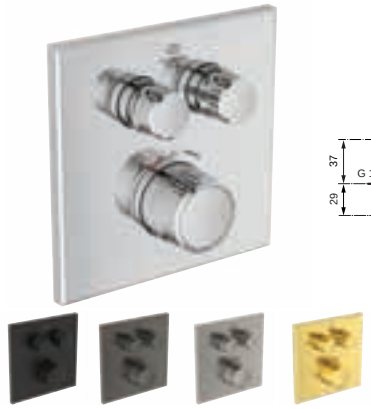

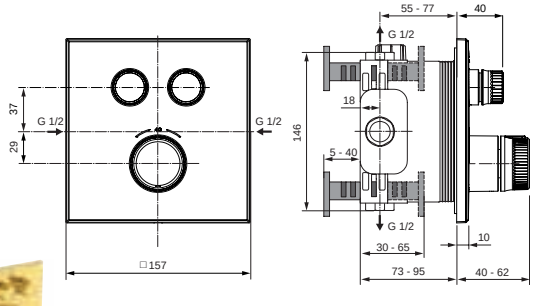

Grifo termostático empotrado baño/ ducha cuadrado

Descripción

- Cuerpo exterior termostático
- Para completar con cuerpo empotrado EasyBox A1000NU
- 2 vías
- Disponible en 3 acabados PVD

Acabado

AA XG A5 GN A2

Producto	Acabado	Referencia	Euro (€)
Ceratherm Navigo® Cuadrado	Cromo	**A7302AA**	**567**
	Negro mate	**A7302XG**	**692**
	Gris magnético	**A7302A5**	**850**
	Acero satinado	**A7302GN**	**850**
	Oro satinado	**A7302A2**	**850**
Producto recomendado			
Cuerpo empotrado Easy Box	Neutro	**A1000NU**	**89**

Ceratherm T100

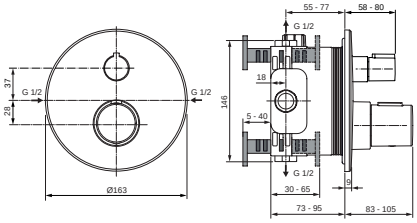

Grifo termostático empotrado ducha redondo

Descripción

- Grifo termostático empotrado 1 vía
- Cartucho termostático cerámico
- Sellado con el sistema DICHT-FIX
- Limitador de temperatura integrado
- Nivel sonoro según DIN 4109, grupo 1
- Para completar con cuerpo empotrado EasyBox A1000NU
- Disponible en 3 acabados PVD

Acabado

AA XG A5 GN A2

Producto	Acabado	Referencia	Euro (€)
Ceratherm T100	Cromo	**A5813AA**	**303**
	Negro mate	**A5813XG**	**401**
	Gris magnético	**A5813A5**	**504**
	Acero satinado	**A5813GN**	**504**
	Oro satinado	**A5813A2**	**504**
Producto recomendado			
Cuerpo empotrado Easy Box	Neutro	**A1000NU**	**89**

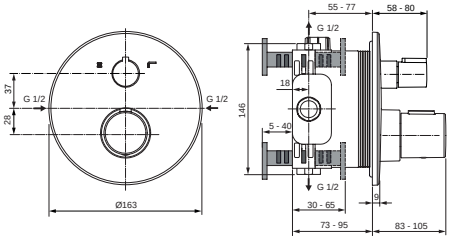

Grifo termostático empotrado baño / ducha redondo

Descripción

- Grifo termostático empotrado 2 vías
- Cartucho termostático cerámico
- Sellado con el sistema DICHT-FIX
- Limitador de temperatura integrado
- Nivel sonoro según DIN 4109, grupo 1
- Para completar con cuerpo empotrado EasyBox A1000NU
- Disponible en 3 acabados PVD

Acabado

AA XG A5 GN A2

Producto	Acabado	Referencia	Euro (€)
Ceratherm T100	Cromo	**A5814AA**	**326**
	Negro mate	**A5814XG**	**458**
	Gris magnético	**A5814A5**	**561**
	Acero satinado	**A5814GN**	**561**
	Oro satinado	**A5814A2**	**561**
Producto recomendado			
Cuerpo empotrado Easy Box	Neutro	**A1000NU**	**89**

Pack termostático empotrado 7 piezas redondo

Descripción

Compuesto por:
- Grifo empotrado termostático redondo 2 Vías - A5814AA
- Cuerpo empotrado universal - A1000NU
- Soporte muro 40cm - B9445AA
- Teleducha Stick - BC774AA
- Flexo 175cm - BE175AA
- Rociador redondo 30cm - A5803AA
- Soporte redondo con toma de agua - BC807AA

Acabado

AA

Producto	Acabado	Referencia	Euro (€)
Pack termostático redondo	Cromo	**A7573AA**	**1099**

Ceratherm C100

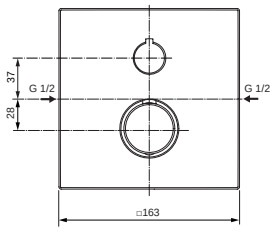

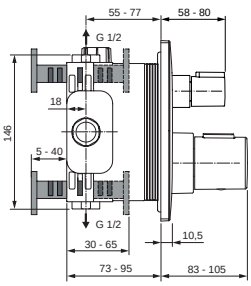

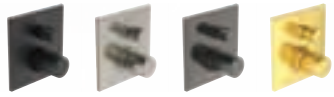

Grifo termostático empotrado ducha cuadrado

Descripción

- Grifo termostático empotrado 1 vía
- Cartucho termostático cerámico
- Sellado con el sistema DICHT-FIX
- Limitador de temperatura integrado
- Nivel sonoro según DIN 4109, grupo 1
- Para completar con cuerpo empotrado EasyBox A1000NU
- Disponible en 3 acabados PVD

Acabado

AA XG A5 GN A2

Producto	Acabado	Referencia	Euro (€)
	Cromo	**A6956AA**	**303**
	Negro mate	**A6956XG**	**401**
Ceratherm C100	Gris magnético	**A6956A5**	**504**
	Acero satinado	**A6956GN**	**504**
	Oro satinado	**A6956A2**	**504**
Producto recomendado			
Cuerpo empotrado Easy Box	Neutro	**A1000NU**	**89**

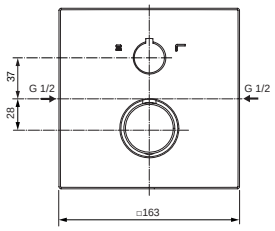

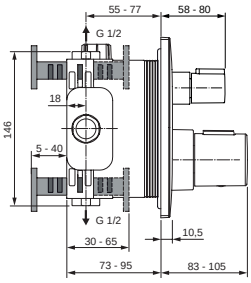

Grifo termostático empotrado baño/ ducha cuadrado

Descripción

- Grifo termostático empotrado 2 vías
- Cartucho termostático cerámico
- Sellado con el sistema DICHT-FIX
- Limitador de temperatura integrado
- Nivel sonoro según DIN 4109, grupo 1
- Para completar con cuerpo empotrado EasyBox A1000NU
- Disponible en 3 acabados PVD

Acabado

AA XG A5 GN A2

Producto	Acabado	Referencia	Euro (€)
Ceratherm C100	Cromo	**A7522AA**	**326**
	Negro mate	**A7522XG**	**458**
	Gris magnético	**A7522A5**	**561**
	Acero satinado	**A7522GN**	**561**
	Oro satinado	**A7522A2**	**561**
Producto recomendado			
Cuerpo empotrado Easy Box	Neutro	**A1000NU**	**89**

Pack termostático empotrado 7 piezas cuadrado

Descripción

Compuesto por:
- Grifo empotrado termostático cuadrado 2 Vías - A7522AA
- Cuerpo empotrado universal - A1000NU
- Soporte muro 40cm - B9445AA
- Teleducha Stick - BC774AA
- Flexo 175cm - BE175AA
- Rociador cuadrado 30cm - A5805AA
- Soporte cuadrado con toma de agua - BC771AA

Acabado

AA

Producto	Acabado	Referencia	Euro (€)
Pack termostático cuadrado	Cromo	**A7572AA**	**1099**

Columnas termostáticas ducha

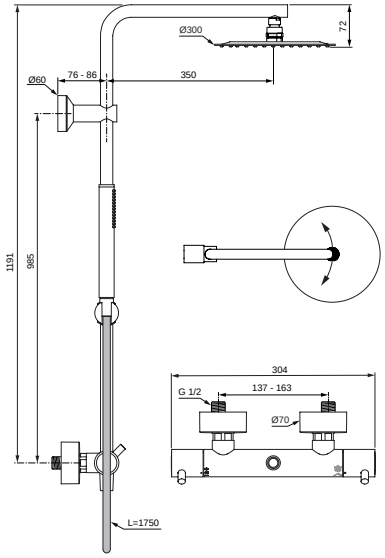

Columna ducha termostática Ceratherm T125

Descripción

Descripción termostática
- Tecnología Cool Body
- Nuevo cartucho termostático fino
- Limitador de agua caliente con bloqueo de seguridad
- Válvula antirretorno
- Mandos con forma pin para agarre más ergonómico
- Cumple Norma EN 1111

Descripción columna
- Flexo Idealflex 1750 mm
- Teleducha stick 1 función
- Rociador 300 mm redondo
- Disponible en 3 acabados PVD

Acabado

AA XG A5 GN A2

Producto	Acabado	Referencia	Euro (€)
Columna ducha termostática	Cromo	**A7589AA**	**719**
	Negro mate	**A7589XG**	**935**
	Gris magnético	**A7589A5**	**1150**
	Acero satinado	**A7589GN**	**1150**
	Oro satinado	**A7589A2**	**1150**
Producto recomendado			
Extensor 150 mm	Cromo	**A861379AA**	**42**
	Negro mate	**A861379XG**	**95**
	Gris magnetico	**A861379A5**	**63**
	Acero satinado	**A861379GN**	**63**
	Oro satinado	**A861379A2**	**63**
Extensor 300 mm	Cromo	**A861380AA**	**48**
	Negro mate	**A861380XG**	**105**
	Gris magnetico	**A861380A5**	**72**
	Acero satinado	**A861380GN**	**72**
	Oro satinado	**A861380A2**	**72**

Novedad

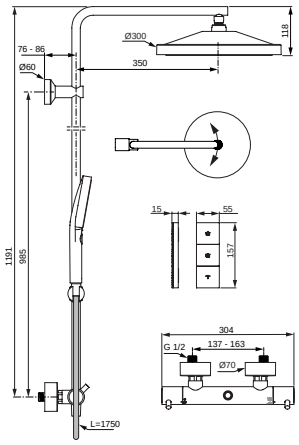

Columna ducha termostática Ceratherm T125+

Descripción

Descripción termostática
- Tecnología Cool Body
- Nuevo cartucho termostático fino
- Limitador de agua caliente con bloqueo de seguridad
- Válvula antirretorno
- Mandos con forma pin para agarre más ergonómico
- Cumple Norma EN 1111
- El rociador funciona con pilas tipo AA (no incluidas)

Descripción columna
- Cuenta con un telecomando para cambiar el chorro del rociador
- Flexo Idealflex 1750 mm
- Teleducha 130 mm, 3 funciones, 8 l/min con función masaje rotatorio
- Rociador 300 mm con 3 funciones
- Disponible en 3 acabados PVD

Acabado

AA XG A5 GN A2

Producto	Acabado	Referencia	Euro (€)
Columna ducha termostática con rociador con 3 funciones	Cromo	**A7689AA**	**950**
	Negro mate	**A7689XG**	**1220**
	Gris magnético	**A7689A5**	**1625**
	Acero satinado	**A7689GN**	**1625**
	Oro satinado	**A7689A2**	**1625**

Columnas termostáticas ducha

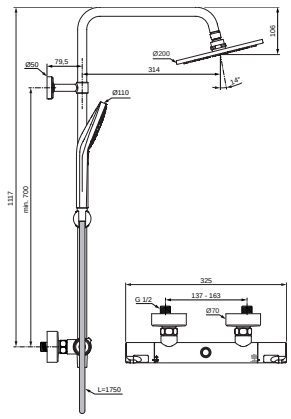

Columna ducha Ceratherm T50

Descripción

Descripción termostática
- Tecnología Cool Body
- Nuevo cartucho termostático fino
- Limitador de agua caliente con bloqueo de seguridad
- Válvula antirretorno
- Tiradores metálicos
- Certificaciones NF, KTW, Kiwa, ACS
- Posición del soporte a pared ajustable en instalación

Descripción columna
- Flexo Idealflex 1750 mm
- Teleducha Idealrain Evo Round 110 mm 3F - 8l/min
- Botón Navigo; 3 funciones; lluvia, drop-jet, masaje
- Rociador 200 mm redondo

Acabado

AA

Producto	Acabado	Referencia	Euro (€)
Ceratherm T50	Cromo	**A7225AA**	**453**
Prducto recomendado			
Extensor 150mm	Cromo	**A861379AA**	**42**
Extensor 300mm	Cromo	**A861380AA**	**48**

Novedad

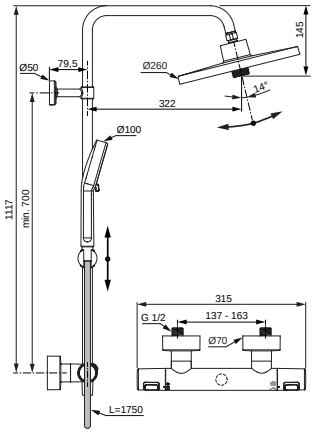

Columna ducha Ceratherm T25+

Descripción

Descripción termostática
- Tecnología Cool Body
- Nuevo cartucho termostático fino
- Limitador de agua caliente con bloqueo de seguridad
- Válvula antirretorno
- Cumple norma EN 1111
- Posición del soporte a pared ajustable en instalación

Descripción columna
- Flexo Idealflex 1750 mm
- Teleducha Idealrain 100 mm, 2 funciones - 8 l/min
- Rociador 260 mm redondo, 2 funciones - 12 l/min

Acabado

AA XG

Producto	Acabado	Referencia	Euro (€)
Columna termostática Ceratherm T25+	Cromo	**A7210AA**	**425**
	Negro mate	**A7210XG**	**560**

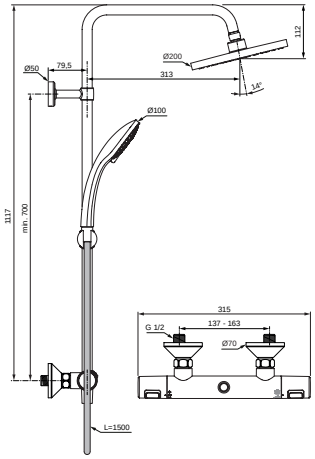

Columna ducha Ceratherm T25

Descripción

Descripción termostática
- Tecnología Cool Body
- Nuevo cartucho termostático fino
- Limitador de agua caliente con bloqueo de seguridad
- Válvula antirretorno
- Cumple norma EN 1111
- Posición del soporte a pared ajustable en instalación

Descripción columna
- Flexo Idealflex 1500 mm (1750 mm para la A7545XG)
- Teleducha Idealrain 1F para la A7545XG - 8 l/min
- 3 funciones; lluvia, lluvia fina, masaje
- Rociador 200 mm redondo - 12 l/min

Acabado

AA XG

Producto	Acabado	Referencia	Euro (€)
Ceratherm T25	Cromo	**A7208AA**	**355**
	Negro mate	**A7545XG**	**520**
Producto recomendado			
Extensor 150mm	Cromo	**A861379AA**	**42**
Extensor 300mm	Cromo	**A861380AA**	**48**

Conjuntos termostáticos ducha

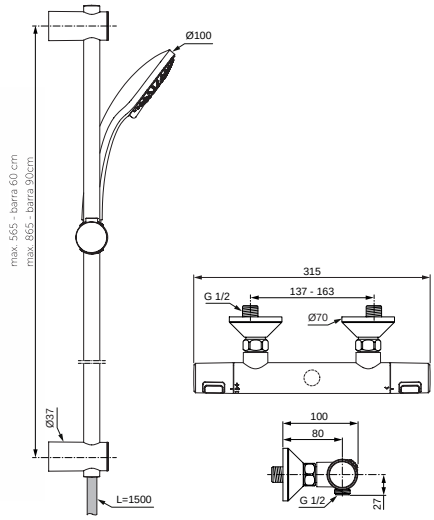

Conjunto termostático Ceratherm T25

Descripción

Descripción termostática
- Tecnología Cool Body
- Nuevo cartucho termostático fino
- Limitador de agua caliente con bloqueo de seguridad
- Válvula antirretorno
- Certificaciones ACS, KTW

Descripción columna
- Flexo Idealflex 1600 mm
- Teleducha Idealrain M3 100 mm 3F - 8 l/min
- 3 funciones: lluvia, lluvia fina, masaje
- Barra regulable en altura

Acabado

AA

Producto	Acabado	Referencia	Euro (€)
Ceratherm T25 + Ducha Idealrain M3 + Barra 60	Cromo	**A7203AA**	**229**
Ceratherm T25 + Ducha Idealrain M3 + Barra 90	Cromo	**A7204AA**	**246**
Producto recomendado			
Repisa Ceratherm	Cromato	**A7215AA**	**48**

Barras con teleducha

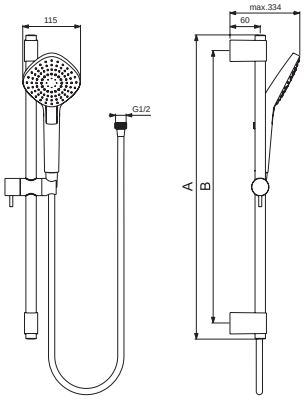

	A	B
B2238AA	903	max 840
B2234AA	603	max 540

Idealrain Evo kit ducha

Descripción

- Ducha de mano Diamond ø115 mm / Ducha de mano Round ø110 mm
- Botón Navigo
- 3 funciones: lluvia, lluvia fina y masaje
- Difusores de silicona anticalcáreos
- Barra de ducha 600/900 mm
- Flexo de ducha Idealflex 1750 mm

Acabado

AA

Producto	Acabado	Referencia	Euro (€)
Botón Navigo y barra 60 cm - teleducha cuadrado	Cromo	**B2234AA**	**126**
Botón Navigo y barra 90 cm - teleducha cuadrado	Cromo	**B2238AA**	**131**
Botón Navigo y barra 60 cm - teleducha redondo	Cromo	**B2233AA**	**113**
Botón Navigo y barra 90 cm - teleducha redondo	Cromo	**B2237AA**	**120**

Barras con teleducha

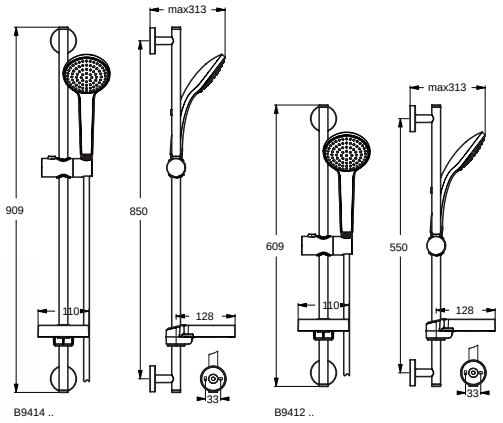

Idealrain M1

Descripción

- Jabonera transparente
- Ducha extraíble de ø100 mm
- Difusores de silicona anticalcáreos
- 1 función con difusores de silicona anticalcáreos
- Flexo de ducha Idealflex 1750 mm
- Barra de ducha 600/720/900 mm
- Soporte deslizante orientable

Acabado

AA XG

Producto	Acabado	Referencia	Euro (€)
Con barra 60 cm	Cromo	**B9412AA**	**95**
	Negro mate	**BD142XG**	**143**
Con barra 90 cm	Cromo	**B9414AA**	**103**

Minikits

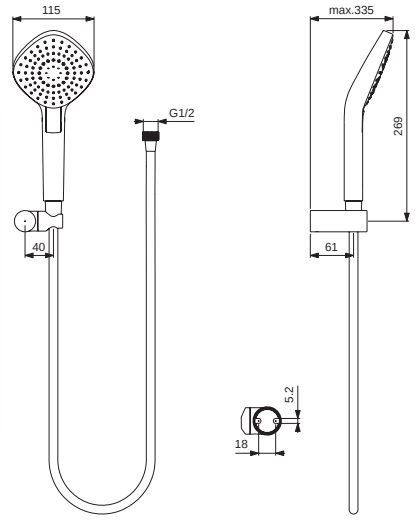

Idealrain Evo minikit

Descripción

- Ducha de mano Diamond ø115 mm / Ducha de mano Round ø110 mm
- Botón Navigo
- 3 funciones: lluvia, lluvia fina y masaje
- Difusores de silicona anticalcáreos
- Flexo de ducha Idealflex 1750 mm
- Soporte a pared articulado

Acabado

AA

Producto	Acabado	Referencia	Euro (€)
Minikit Diamond 3 funciones	Cromo	**B2240AA**	**85**
Minikit Round 3 funciones	Cromo	**B2239AA**	**85**

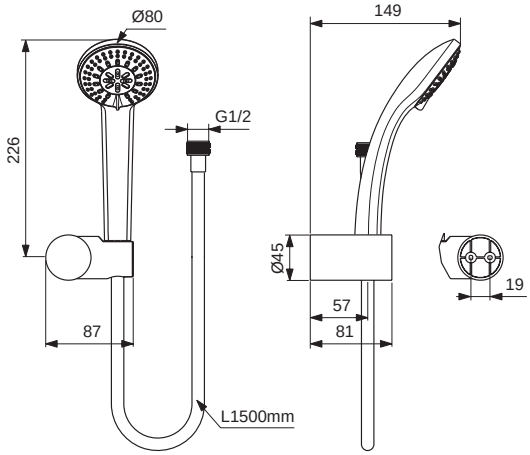

Minikit Idealrain S3

Descripción

- Ducha extraíble de ø80 mm
- Difusores de silicona anticalcáreos
- 3 Funciones: lluvia, lluvia fina, masaje
- Flexo de ducha Idealflex 1500 mm
- Reductor de caudal 8L/min 3 bars
- Soporte a pared articulado

Acabado

AA

Producto	Acabado	Referencia	Euro (€)
Round 3 funciones	Cromo	**B9507AA**	**51**

Gusto

Novedad

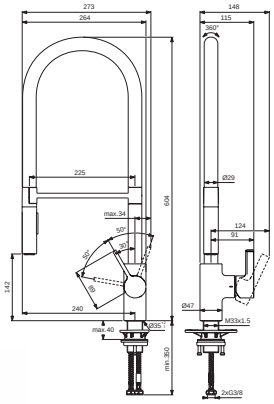

Monomando cocina profesional

Descripción

- Caño orientable y extraible con rociador profesional multifunción y asiento magnético
- Sistema de fijación rápido y sencillo: EasyFix+
- Indicadores rojos/azules impresos
- Cartucho Firmaflow® de 28 mm con limitador de temperatura
- Maneta en el lateral. Mango metálico
- Tubo redondo con un diámetro de 29 mm
- Caudal de 8 l/min con aireador B961941NU.
- Posibilidad de incorporar aireador B961911NU para caudal de 4 l/min
- Rotación de 360°
- Latiguillos de alimentación antitorsión PEX G3/8, - L445 mm
- Válvula antirretorno incorporado

Acabado

AA A5 GN A2 J4

Producto	Acabado	Referencia	Euro (€)
Monomando cocina profesinonal	Cromo	**BD421AA**	**445**
	Gris magnético	**BD421A5**	**684**
	Acero satinado	**BD421GN**	**684**
	Oro satinado	**BD421A2**	**684**
	Cobre cepillado	**BD421J4**	**684**

Novedad

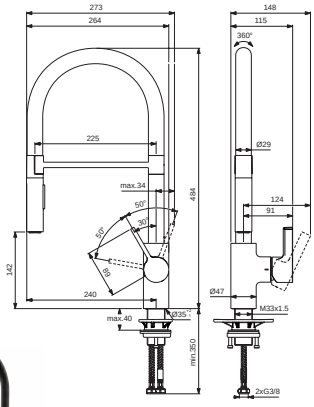

Monomando de cocina semi profesional

Descripción

- Caño orientable y extraible con rociador profesional multifunción y asiento magnético
- Sistema de fijación rápido y sencillo: EasyFix+
- Indicadores rojos/azules impresos
- Cartucho Firmaflow® de 28 mm con limitador de temperatura
- Maneta en el lateral. Mango metálico
- Tubo redondo con un diámetro de 29 mm
- Caudal de 8 l/min con aireador B961941NU.
- Posibilidad de incorporar aireador B961911NU para caudal de 4 l/min
- Rotación de 360°
- Latiguillos de alimentación antitorsión PEX G3/8, - L445 mm
- Válvula antirretorno incorporado

Acabado

AA A5 GN A2 J4

Producto	Acabado	Referencia	Euro (€)
Monomando cocina semi profesinonal	Cromo	**BD417AA**	**395**
	Gris magnético	**BD417A5**	**594**
	Acero satinado	**BD417GN**	**594**
	Oro satinado	**BD417A2**	**594**
	Cobre cepillado	**BD417J4**	**594**

Ceralook

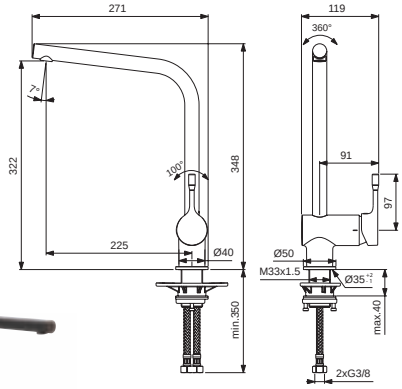

Monomando cocina caño tubular con Bluestart

Descripción

- Tecnología Bluestart: Apertura en frío
- Cartucho cerámico 38 mm Clic
- Caudal 9 l/min a 3 bar
- 32cm altura, 22,5 cm proyeccion
- Latiguillos antitorsión 3/8"

Acabado

AA GN XG

Producto	Acabado	Referencia	Euro (€)
Giratorio y Bluestart	Cromo	**BC174AA**	**195**
	Negro mate	**BC174XG**	**246**
	Acero satinado	**BC174GN**	**294**

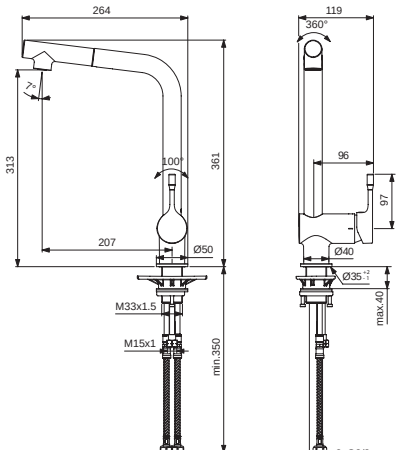

Monomando cocina caño tubular extraible con Bluestart

Descripción

- Tecnología Bluestart: Apertura en frío
- Cartucho cerámico 38 mm Clic
- Caudal 9 l/min a 3 bar
- 32cm altura, 22,5 cm proyeccion
- Latiguillos antitorsión 3/8"
- Caño extraíble con 1 funcion / Caño extraíble con 2 funcion

Acabado

AA GN

Producto	Acabado	Referencia	Euro (€)
Giratorio, caño extraíble cromado y Bluestart	Cromo	**BC176AA**	**252**
	Cromo	**BC178AA**	**281**
Giratorio, caño extraíble negro y Bluestart	Acero satinado	**BC178GN**	**420**

Contour 21

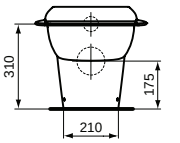

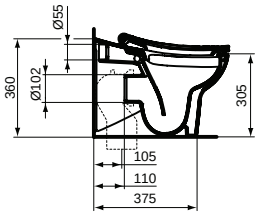

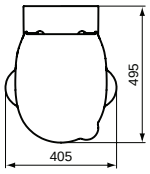

Inodoro a pared (3 a 7 años)

Descripción

- Sin brida / Rimless
- Inodoro pegado a pared
- Altura recomendada para niños de 3 a 7 años

Acabado

01 42

Producto	Acabado	Referencia	Euro (€)
Inodoro a pared sin brida (Rimless)	Blanco	**S312301**	**219**
Producto recomendado			
Codo	Neutro	**WW965742**	**24**
Tanque Contour 21 4.5/3 litros A/L	Blanco	**S327001**	**208**
Tapa y asiento con cierre normal	Blanco	**S453301**	**90**

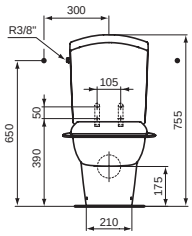

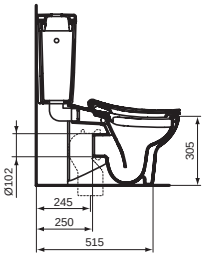

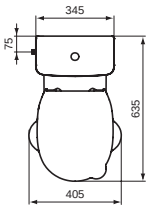

Cisterna doble descarga

Descripción

- Opcional para instalación con inodoros a pared
- Doble descarga
- Accionamiento superior
- Alimentación lateral
- En su instalación el inodoro queda separado de la pared

Acabado

01

Producto	Acabado	Referencia	Euro (€)
Tanque Contour 21 4.5/3 litros A/L	Blanco	**S327001**	**208**

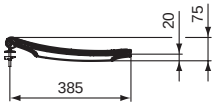

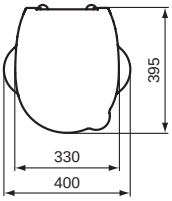

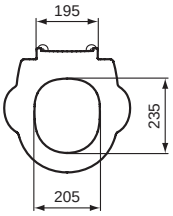

Asientos y tapas

Descripción

- Con asas para facilitar el uso

Acabado

01 79 GQ 36

Producto	Acabado	Referencia	Euro (€)
Tapa y asiento cierre normal	Blanco	**S453301**	**90**
	Amarillo	**S453379**	**90**
	Azul	**S453336**	**90**
	Rojo	**S4533GQ**	**90**

Contour 21

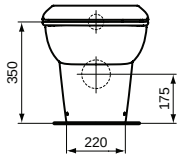

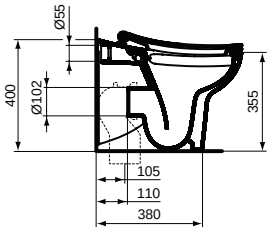

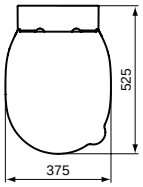

Inodoro a pared (7 a 11 años)

Descripción

- Sin brida / Rimless
- Inodoro pegado a pared
- Altura recomendada para niños de 7 a 11 años

Acabado

01

Producto	Acabado	Referencia	Euro (€)
Inodoro a pared Sin Brida	Blanco	**S312601**	**287**
Producto recomendado			
Codo	Negro	**WW965742**	**24**
Tanque Contour 21 4.5/3 litros A/L	Blanco	**S327001**	**208**
Tapa y asiento con cierre normal	Blanco	**S453301**	**90**

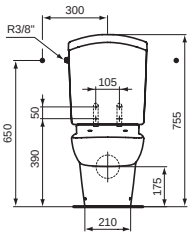

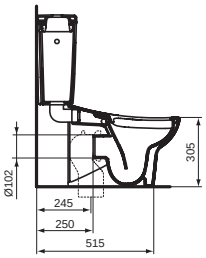

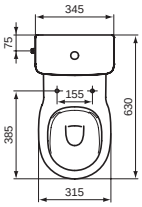

Cisterna doble descarga

Descripción

- Opcional para instalación con inodoros a pared
- Doble descarga
- Accionamiento superior
- Alimentación lateral
- En su instalación el inodoro queda separado de la pared

Acabado

01

Producto	Acabado	Referencia	Euro (€)
Tanque Contour 21 4.5/3 litros A/L	Blanco	**S327001**	**208**

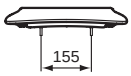

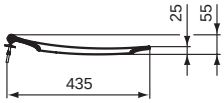

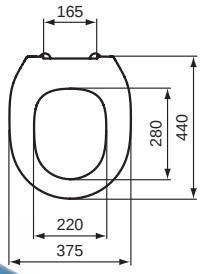

Asientos

Descripción

- Asiento y tapa para inodoro de 7 a 11 años

Acabado

01 79 GQ 36

Producto	Acabado	Referencia	Euro (€)
Tapa y asiento cierre normal	Blanco	**S454501**	**85**
	Amarillo	**S454579**	**85**
	Rojo	**S4545GQ**	**85**
	Azul	**S454536**	**85**

Movilidad reducida PMR

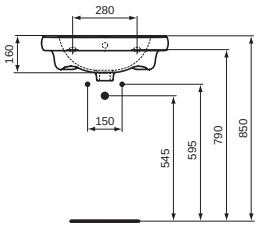

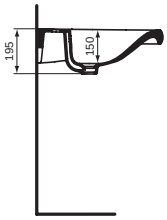

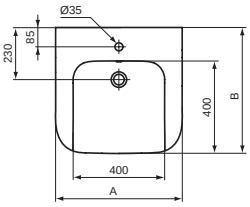

	A	B
S2165	550	545
S2168	600	545

Lavabo con rebosadero y orificio para grifería

Descripción

- Porcelana vitrificada
- Lavabo sin pedestal
- Con rebosadero visto
- Con orificio para grifería
- Juego de fijación a pared no incluido. Ref J117767
- Borde curvo que garantiza una sujeción más segura. La parte fontal recta proporciona una perfecta adherencia entre la persona y el lavabo

Acabado

01

Producto	Acabado	Referencia	Euro (€)
C21 lavabo 55 cm*	Blanco	**S216501**	**189**
C21 lavabo 60 cm*	Blanco	**S216801**	**208**
Producto recomendado			
Juego fijación lavabos	Neutro	**J117767**	**6**
Válvula desagüe libre y sifón	Cromo	**S8703AA**	**155**
Sifón generador de espacio	Negro	**EE23033967**	**46**

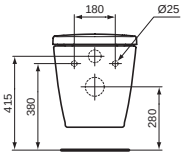

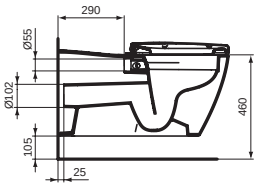

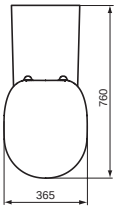

Inodoro suspendido proy. 76 cm sin brida (Rimless)

Descripción

- Inodoro suspendido de larga proyección (76 cm)
- Sin brida / Rimless
- Fijación vista
- Asiento con tapa envolvente

Acabado

01

Producto	Acabado	Referencia	Euro (€)
Inodoro suspendido proyección 76 cm, sin brida (Rimless)	Blanco	**E819501**	**513**
Asiento Freedom con cierre amortiguado	Blanco	**E822601**	**95**
Asiento y tapa envolvente Freedom con cierre normal	Blanco	**E822501**	**112**

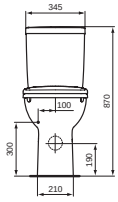

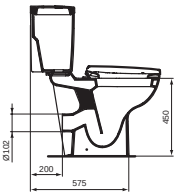

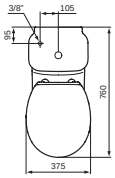

Inodoro abierto elevado 46 cm

Descripción

- En porcelana vitrificada
- Tanque descarga neumática 6 litros
- Asiento en urea termoestable caída normal
- Fijaciones incluídas
- Codo salida vertical no incluído

Acabado

01

Producto	Acabado	Referencia	Euro (€)
C21 inodoro abierto	Blanco	**S310601**	**286**
Tanque 6 l, descarga neumática simple, A/I	Blanco	**S310801**	**208**
Asiento y tapa blanco	Blanco	**S407901**	**63**
Producto recomendado			
Codo	Negro	**WW965742**	**24**

Precio de venta recomendado - IVA NO INCLUIDO

Movilidad reducida PMR

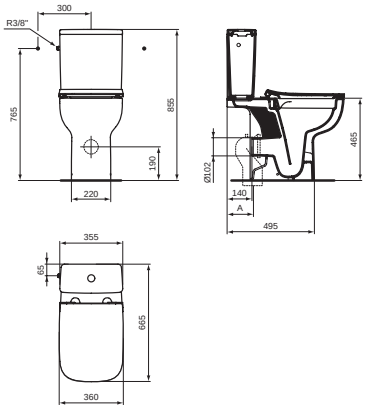

Inodoro abierto elevado tanque bajo i.life A

Descripción

- Inodoro elevado de 46,5 cm
- Descarga RimLS+® para una descarga más higiénica
- En porcelana vitrificada
- Tanque doble descarga de 4,5/3 litros con opción de 4/2 litros
- Asiento en urea termoestable (Duroplast) con fácil extracción para su limpieza
- Fijaciones incluidas
- Codo salida vertical no incluido

Acabado

01

Producto	Acabado	Referencia	Euro (€)
Inodoro abierto elevado tanque bajo	Blanco	**T472201**	**293**
Tanque 4,5/3L alimentación inferior	Blanco	**T472301**	**135**
Tanque 4,5/3L alimentación lateral	Blanco	**T524701**	**135**
Asiento y tapa fina con cierre normal	Blanco	**T481201**	**68**
Asiento y tapa fina con cierre amortiguado	Blanco	**T481301**	**86**
Asiento y tapa envolvente con cierre normal	Blanco	**T453001**	**68**
Asiento y tapa envolvente con cierre amortiguado	Blanco	**T453101**	**86**
Producto recomendado			
Codo 90° con desplazamiento de 6 cm	Neutro	**T682067**	**24**

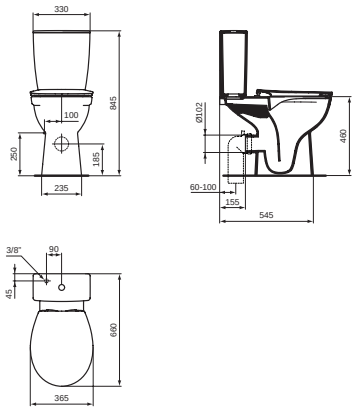

Inodoro abierto elevado tanque bajo Eurovit+

Descripción

- Inodoro elevado de 46 cm
- Sin brida / Rimless
- En porcelana vitrificada
- Tanque doble descarga de 4,5/3 litros
- Asiento en urea termoestable (Duroplast) con fácil extracción para su limpieza
- Fijaciones incluidas
- Codo salida vertical no incluido

Acabado

01

Producto	Acabado	Referencia	Euro (€)
Inodoro abierto elevado tanque bajo	Blanco	**WV02201**	**94**
Tanque Eurovit 4,5/3L alimentación lateral	Blanco	**W327901**	**105**
Tanque Eurovit 4,5/3L alimentación inferior Blanco	Blanco	**W328001**	**105**
Asiento y tapa fina con cierre amortiguado	Blanco	**E131801**	**59**
Asiento y tapa fina con cierre normal	Blanco	**E131701**	**47**
Producto recomendado			
Codo recto 90°	Neutro	**WW965742**	**24**

Urinarios

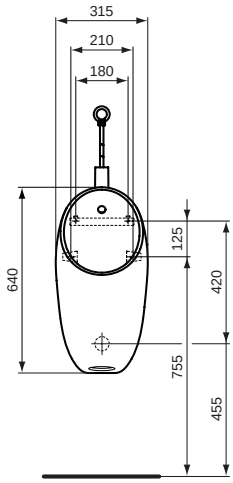

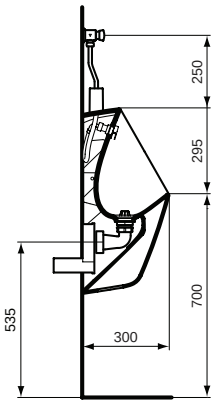

Urinario i.life alimentación superior

Descripción

- Urinario cerrado a pared y sin brida, más limpio
- Geometría cóncava antisalpicaduras
- Grifería temporizada incluida E2732AA
- Alimentación superior con latiguillo y llave de corte incluido
- Rociador en cromo con logo con válvula de control del caudal incluida E2029AA
- Soportes EasyFix incluidos TT0257919
- Desagüe de fácil mantenimiento (sin desmontar el urinario) S885067
- Sifón incluido E622767

Acabado

01

Producto	Acabado	Referencia	Euro (€)
PACK Urinario alimentación superior + grifería temporizada + desagüe	Blanco	**E266101**	**310**
Producto incluido			
Grifería temporizada	Cromo	**E2732AA**	
Rociador con valvula de control	Cromo	**E2O29AA**	
Soportes EasyFix	Neutro	**TT0257919**	**6**
Desagüe	Neutro	**S885067**	
Sifón	Neutro	**E622767**	

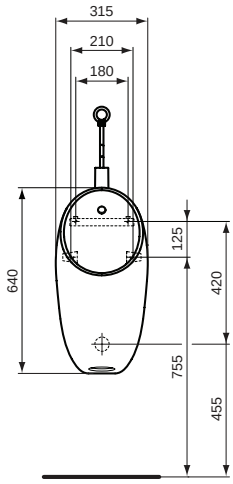

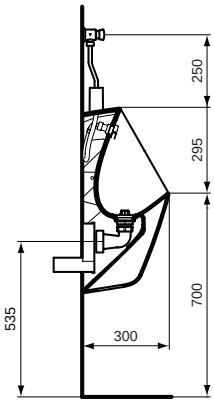

Urinario i.life alimentación posterior

Descripción

- Urinario cerrado a pared y sin brida, más limpio
- Geometría cóncava antisalpicaduras
- Grifería temporizada incluida E2730AA
- Alimentación posterior con latiguillo y llave de corte incluido
- Rociador en cromo con logo con válvula de control del caudal incluida E2029AA
- Soportes EasyFix incluidos TT0257919
- Desagüe de fácil mantenimiento (sin desmontar el urinario) S885067
- Sifón incluido E622767

Acabado

01

Producto	Acabado	Referencia	Euro (€)
PACK Urinario alimentación posterior + grifería temporizada + desagüe	Blanco	**E266201**	**310**
Producto incluido			
Grifería temporizada	Cromo	**E2730AA**	
Rociador con valvula de control	Cromo	**E2029AA**	
Soportes EasyFix	Neutro	**TT0257919**	**6**
Desagüe	Neutro	**S885067**	
Sifón	Neutro	**E622767**	

Urinarios

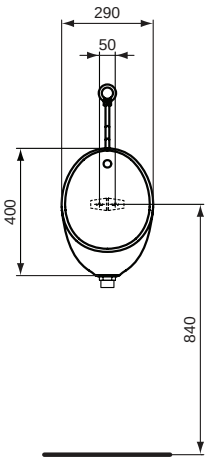

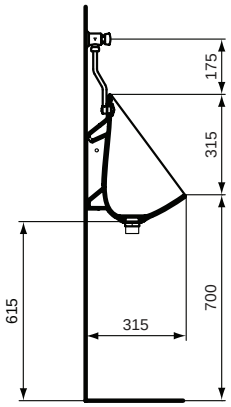

Urinario Eurovit Singular

Descripción

- Urinario cerrado a pared y sin brida, más limpio
- Geometría antisalpicaduras
- Grifería temporizada incluida E2729AA
- Alimentación superior con latiguillo y llave de corte incluido
- Rociador en cromo
- Soportes EasyFix incluidos TT0257919
- Desagüe de fácil mantenimiento (sin desmontar el urinario) S881101

Acabado

01

Producto	Acabado	Referencia	Euro (€)
PACK Urinario alimentación superior + Grifería temporizada + válvula	Blanco	**E253501**	**170**
Producto incluido			
Grifería temporizada	Cromo	**E2729AA**	
Rociador	Neutro	**E2029AA**	
Soportes EasyFix	Neutro	**TT0257919**	**6**
Desagüe	Blanco	**S881101**	

Vertederos

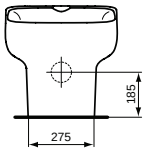

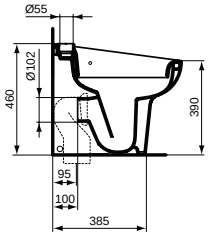

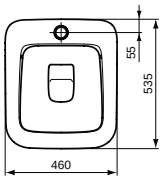

Vertedero a suelo

Descripción

- Vertedero a suelo
- Fijaciones incluídas
- La rejilla se vende por separado

Acabado

01

Producto	Acabado	Referencia	Euro (€)
Vertedero salida dual	Blanco	**T530401**	**327**
Producto recomendado			
Codo salida recto	Blanco	**WW965742**	**24**
Rejilla vertedero cromo brillo	Cromo	**J3494AA**	**98**
Juego fijación inodoros	Neutro	**TT0257919**	**6**

Intellimix

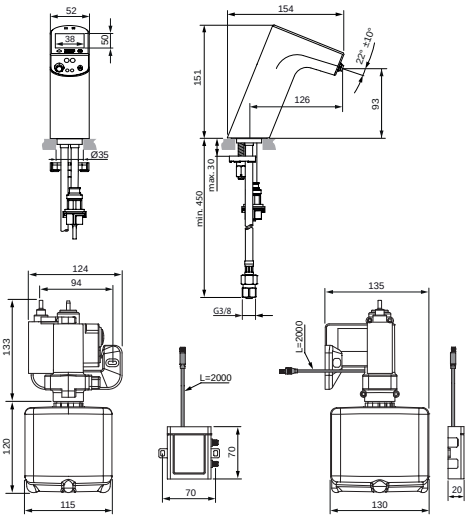

Grifo de repisa inteligente con agua y jabón

Descripción

Instalación
- Sistema EasyFix para una instalación rápida y sencilla
- Fijación estándar con latiguillos G3/8" PEX para reducir el crecimiento de bacterias
- Sin mezclador de agua fría - caliente
- Con posibilidad de ajustar la temperatura con premezclador A5900AA
- Dispensador de jabón para jabón espumoso integrado

Jabón espumoso no incluido, recomendado con viscosidad de 100 - 3800 cPs
- Para uso solo en instalaciones de alta presión (min. 0,5 bar)

Alimentación
- Con pack de conexión 100-230 V AC, 50-60 Hz, 6 V DC

Mantenimiento
- Limpieza automática para agua y jabón, desinfección térmica, modo de limpieza
- Electrónica y módulo BLUETOOTH BLE para comunicación bidireccional integrado:
- Parámetros fácilmente ajustables a través de la APP
- Control de datos sencillo a través de la APP
- Válvula solenoide integrada

Aplicación
- "Diseñado para mejorar la higiene y el bienestar en espacios públicos, Intellimix supone una

revolución en el lavado de manos.

Fabricado para una larga vida útil y con facilidad de uso, Intellimix cumple los estándares de materiales en contacto con el agua."
- Ahorra agua gracias a su limitador a 1,9 l/min
- Pantalla TFT para un uso intuitivo (con opciones de personalización)
- Intellimix es un producto indispensable para limitar la proliferación de infecciones en espacios públicos, gracias a su diseño innovador, ofreciendo una higiene y resistencia superiores

Acabado

AA B3

Producto	Acabado	Referencia	Euro (€)
Grifo inteligente con agua y jabón	Cromo	**A7488AA**	**605**
	Negro brillo	**A7488B3**	**719**
Producto recomendado			
Recambio jabón 6 uds.	Neutro	**A7711NU**	**260**
Caja instalación jabón	Neutro	**A7709NU**	**141**

Intelliflow

Novedad

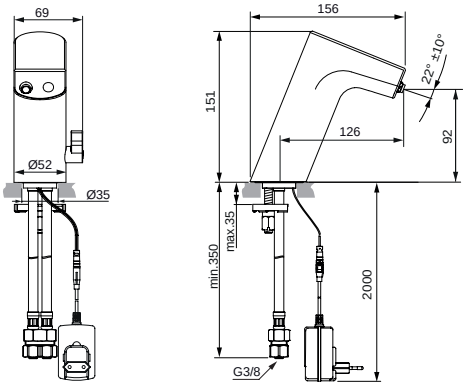

Grifo de repisa inteligente con mezclador

Descripción

- Grifo mezclador electrónico Intelliflow, alimentada por red o batería, con dosificación de agua. 100% sin contacto.
- Célula de detección por infrarrojos integrada para activar el ciclo de flujo de agua cuando el usuario se acerca al grifo.
- Cuerpo de metal cromado o Negro Onyx.
- Accionado por latiguillos PEX, longitud 350 mm.
- Sistema de fijación EasyFix.
- Función de enjuague periódico incluida.
- Flujo laminar sin brisa en chorro.
- Salida de agua regulable (herramienta incluida en el pack)
- Tecnología IdealBlue: el agua circula por un conducto hostaform y no está en contacto directo con el caño del grifo.
- Ahorro de agua y energía.
- Duración del caudal regulable.
- Enjuague periódico programable.
- Duración y inicio ajustables.
- Modo de limpieza disponible: detener el flujo durante 60 segundos.
- Todos los ajustes y controles de parámetros se pueden realizar a través de la aplicación SmartFlow (módulo bluetooth no incluido para la instalación)
- Limitador de temperatura: Tope de temperatura preestablecido en 43°
- Caudal inferior a 3 bares: 1,9 l/min.

Acabado

AA B3

Producto	Acabado	Referencia	Euro (€)
Grifo inteligente a red	Cromo	**A7856AA**	**289**
	Negro brillo	**A7856B3**	**415**
Grifo inteligente con bateria	Cromo	**A7857AA**	**329**
	Negro brillo	**A7857B3**	**449**

Novedad

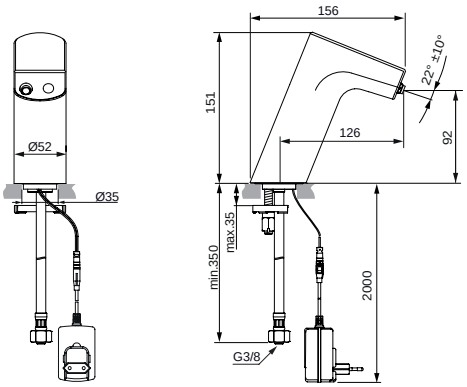

Grifo de repisa inteligente un agua

Descripción

- Grifo electrónico Intelliflow, de red o de batería, con dosificación de agua. 100% sin contacto.
- Célula de detección por infrarrojos integrada para activar el ciclo de flujo de agua cuando el usuario se acerca al grifo.
- Cuerpo de metal cromado o Negro Onyx.
- Accionado por latiguillos PEX, longitud 350 mm.
- Sistema de fijación EasyFix.
- Flujo laminar sin brisa en chorro.
- Salida de agua regulable (herramienta incluida en el pack)
- Tecnología IdealBlue: el agua circula por un conducto hostaform y no está en contacto directo con el caño del grifo.
- Ahorro de agua y energía.
- Duración del caudal regulable según necesidades.
- Enjuague periódico programable.
- Todos los ajustes y controles de parámetros se pueden realizar a través de la aplicación SmartFlow (módulo bluetooth no incluido para la instalación)
- Limitador de temperatura: Tope de temperatura preestablecido en 43°
- Caudal inferior a 3 bares: 1,9 l/min.

Acabado

AA B3

Producto	Acabado	Referencia	Euro (€)
Grifo inteligente a red	Cromo	**A7858AA**	**289**
	Negro brillo	**A7858B3**	**415**
Grifo inteligente con bateria	Cromo	**A7859AA**	**289**
	Negro brillo	**A7859B3**	**415**

Sensorflow

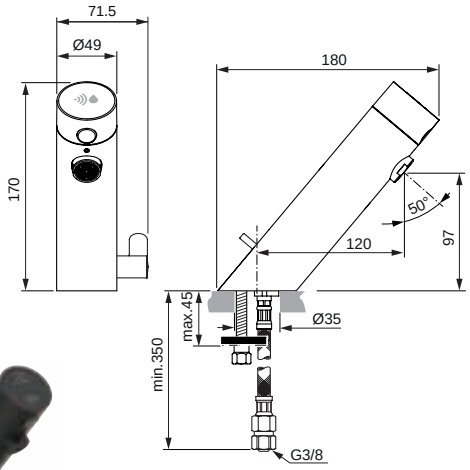

Mezclador electrónico Sensorflow

Descripción

- Con sensor infrarrojo
- Se suministra con batería litio 6V
- Vida útil de la batería: 380,000 Ciclos
- Indicador luminoso de cambio de batería
- Modo autolimpiado automático cada 24 horas sin uso
- Limitador de caudal 5L/min
- Sistema EasyFix montaje rápido
- Opción de 3 litros / min con aireador A861357AA
- Zona confort 97 mm
- Latiguillos flexibles
- Control de temperatura ajustable por el usuario

Acabado

AA XG B3

Producto	Acabado	Referencia	Euro (€)
Con batería y temperatura ajustable	Cromo	**A7559AA**	**320**
	Negro mate	**A7559XG**	**395**
	Negro brillo	**A7559B3**	**475**

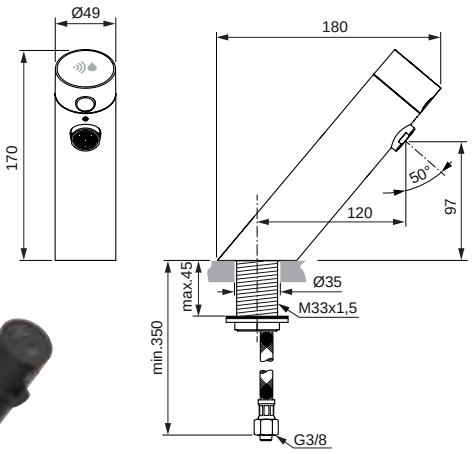

Grifo electrónico Sensorflow

Descripción

- Con sensor infrarrojo
- Se suministra con batería litio 6V
- Vida útil de la batería: 380,000 Ciclos
- Indicador luminoso de cambio de batería
- Modo autolimpiado automático cada 24 horas sin uso
- Limitador de caudal 5L/min
- Sistema EasyFix montaje rápido
- Opción de 3 litros / min con aireador A861357AA
- Zona confort 97 mm
- Latiguillos flexibles
- Posibilidad de preajustar la temperatura con premezclador A5900AA

Acabado

AA XG B3

Producto	Acabado	Referencia	Euro (€)
Con batería y temperatura no ajustable	Cromo	**A7556AA**	**320**
	Negro mate	**A7556XG**	**395**
	Negro brillo	**A7556B3**	**475**

Ceraplan iX

Novedad

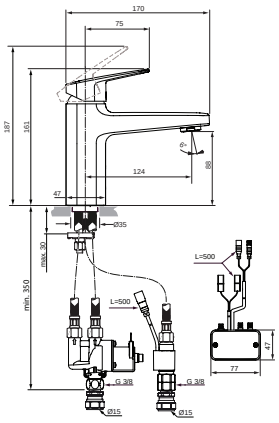

Ceraplan iX

Descripción

- Monomando de lavabo híbrido. Activación por sensor de proximidad (solo agua fría) o de manera tradicional con maneta (agua fría y caliente)
- Cartucho cerámico FirmaFlow® 38 mm con limitador de temperatura
- Aireador con caudal 5 l/min
- Easy Fix - Instalación fácil
- Zona confort lavado manos: altura 88 mm
- Cuerpo liso
- Disponible con válvula click clack

Acabado

AA XG

Producto	Acabado	Referencia	Euro (€)
Monomando sin valvula	Cromo	**BD282AA**	**350**
Monomando con valvula Click Clack	Cromo	**BD283AA**	**361**
Monomando sin valvula	Negro mate	**BD282XG**	**375**
Monomando con valvula Click Clack	Negro mate	**BD283XG**	**386**

Precio de venta recomendado - IVA NO INCLUIDO

Ceraplus

Novedad

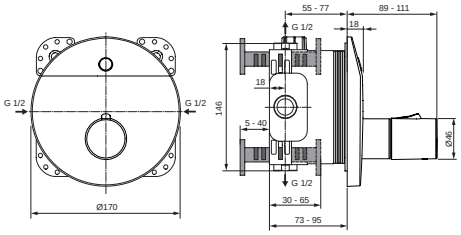

Mezclador electrónico empotrado de ducha Ceraplus

Descripción

- Cuerpo metálico redondo
- Maneta para ajuste de temperatura por el usuario
- Cartucho termostático
- Electroválvula integrada en el cuerpo.
- Sensor integrado multifuncional
- Válvulas antirretorno integrada
- Montaje únicamente con Easy Box A1000NU (no incluido)
- Con batería (soporte de batería integrado que incluye batería de litio de 6 V).
- Con alimentación de red 220 V (transformador con conexión a red - longitud del cable 2 metros)
- Herramienta para ajuste de temperatura y desinfección térmica A860888NU (no incluido)

Acabado

AA

Producto	Acabado	Referencia	Euro (€)
Funcionamiento por sensor y alimentación por batería	Cromo	**A6155AA**	**573**
Funcionamiento por sensor y alimentación a red	Cromo	**A6156AA**	**604**
Producto recomendado			
Cuerpo empotrado Easy Box	Neutro	**A1000NU**	**89**

Novedad

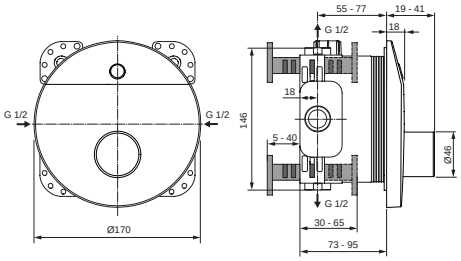

Mezclador electrónico empotrado de ducha Ceraplus

Descripción

- Cuerpo metálico redondo
- Cartucho termostático
- Electroválvula integrada en el cuerpo.
- Ajuste de temperatura por instalador, no por usuario
- Sensor integrado multifuncional
- Válvulas antirretorno integrada
- Montaje únicamente con Easy Box A1000NU (no incluido)
- Con batería (soporte de batería integrado que incluye batería de litio de 6 V).
- Con alimentación de red 220 V (transformador con conexión a red - longitud del cable 2 metros)
- Herramienta para ajuste de temperatura y desinfección térmica A860888NU (no incluido)

Acabado

AA

Producto	Acabado	Referencia	Euro (€)
Funcionamiento por sensor y alimentación por batería	Cromo	**A6157AA**	**573**
Funcionamiento por sensor y alimentación a red	Cromo	**A6158AA**	**604**
Producto recomendado			
Cuerpo empotrado Easy Box	Neutro	**A1000NU**	**89**

Idealspray

Novedad

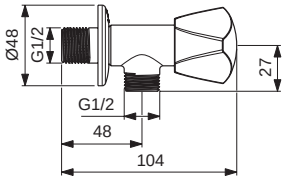

Llave de corte

Descripción

- Llave de corte de 1/2"
- Disponible en 3 acabados PVD, cromo o negro mate

Acabado

AA XG A5 GN A2

Producto	Acabado	Referencia	Euro (€)
Llave de corte 1/2"	Cromo	**BD650AA**	**18**
	Negro mate	**BD650XG**	**24**
	Gris magnético	**BD650A5**	**32**
	Acero satinado	**BD650GN**	**32**
	Oro satinado	**BD650A2**	**32**

Novedad

B0595AA

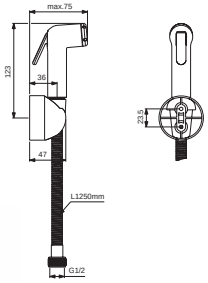

B0595XX

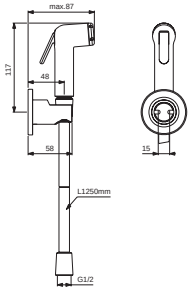

Kit ducha higiénica

Descripción

- Ducha higiénica con gatillo
- Tirador acabado cromado (AA), tirador acabado negro mate (XG) o tirador acabado PVD (A5, GN, A2)
- Montaje en pared
- Flexo flexible de 1250 mm
- Caudal máximo 7,6 l/min bajo 3 bares

Acabado

AA XG A5 GN A2

Producto	Acabado	Referencia	Euro (€)
Kit de ducha higiénica	Cromo	**B0595AA**	**33**
	Negro mate	**B0595XG**	**45**
	Gris magnético	**B0595A5**	**73**
	Acero satinado	**B0595GN**	**73**
	Oro satinado	**B0595A2**	**73**

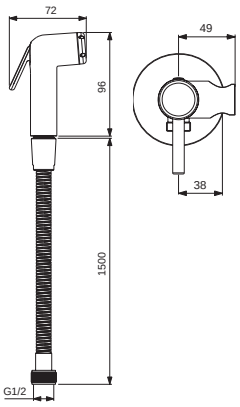

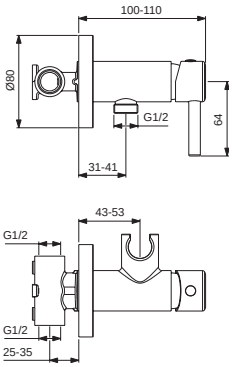

Kit Monomando ducha higiénica + ducha higiénica

Descripción

- Teleducha de gatillo fabricado en Zamak, cromado
- Caudal máximo 7,6 l/min
- Flexo de ducha de 1500 mm metálico, G1/2
- Monomando ducha para combinación con ducha higiénica
- Conexión al suministro de agua fría y caliente G1/2
- Salida exterior para agua mezclada G1/2
- Soporte de ducha
- Cartucho cerámico
- Acabado cromado
- Adecuado como sustituto de un bidé, proporcionando la máxima higiene en un baño más pequeño

Acabado

AA

Producto	Acabado	Referencia	Euro (€)
Ducha higiénica	Cromo	**BC180AA**	**24**
Monomando ducha higiénica	Cromo	**A5809AA**	**90**

Precio de venta recomendado - IVA NO INCLUIDO

Ideal Standard

FSC
www.fsc.org
MIX
Paper | Supporting responsible forestry
FSC® C020353

IDEALSTANDARD.COM