Ideal Standard

CERAPLUS

BC114AA

CERAPLUS | Monomando para lavabo mural 100x163 mm en acabado cromo, sin desagüe | Click technology, DAP, FirmaFlow, SmartShine

Imagen & dibujo técnico

Ideal Standard

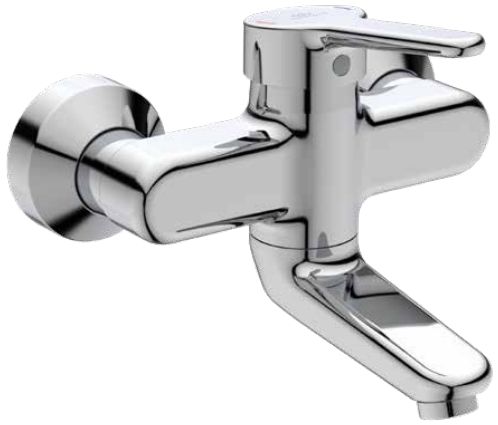

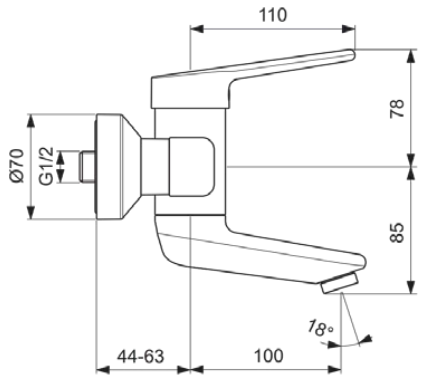

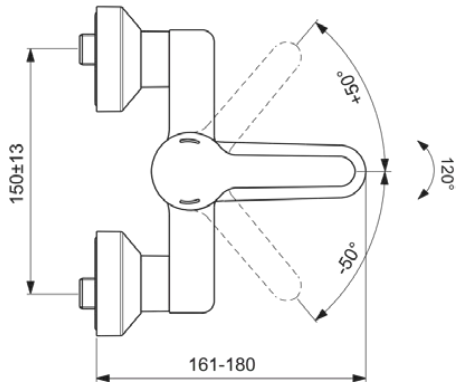

información general

Tipo de subproducto	Monomando para lavabo mural
Marca	Ideal Standard
Nombre de la suite	CERAPLUS
Código de color	AA
Descripción del color	Cromo
Efecto de acabado superficial	Brillante
Altura (mm)	163
Longitud / Proyección (mm)	161
Código EAN	3800861059707
con EPD	Sí
Peso neto / kg)	2.27

Características

- Click technology
- DAP
- FirmaFlow
- SmartShine

Downloads

- EPD
- Guía de instalación
- Declaración de conformidad
- Lista de piezas de repuesto

Normas y certificaciones de productos

Estándares adicionales	DIN EN 248 | DIN 4109-1 | DIN EN 200

Especificaciones del producto

Cantidad de escudo(s)	2
Con conexión al sistema de gestión de edificios	No
Cartucho FirmaFlow	Sí
Tecnología Click	Sí
Tipo de control de temperatura	Funcionamiento manual
con manija(s)	Sí
cantidad de asas	1
Posición del mango	Superior
Tipo de mango	Palanca de mando
Manejar la aplicación	Control de volumen y temperatura
Material del mango	Metal
Con rociador extraíble	No
con salida	Sí
Modelo de pico	Schenkbar
Modelo de salida de grifo	Aireador
Salida de grifo regulable	No
Visibilidad de la salida del grifo	Visible
Material del pico	Molde
Con escudo(s)	Sí
Forma de escudo(s)	Redondo

Hacemos todo lo posible para garantizar que la información proporcionada sea precisa. Sin embargo, no podemos garantizarlo y no asumimos ninguna responsabilidad debida a información incorrecta.

DVGW intrínsecamente seguro	No
Material del cuerpo	Latón
cubierta de superficie	chromium-plated
SmartShine	Sí
con juego de residuos	No
mín. presión de funcionamiento (kPa)	50
Tecnología de inicio azul	No
Tecnología Cool Body	No
Con acoplamientos en S	Sí
tecnología PVD	No
Tecnología IdealPure	No
Tecnología IdealPlus	No
máx. caudal a 300 kPa (l)	5
Tecnología de válvulas	FirmaFlow
	Cartucho monomando
Activación de agua	Levantamiento
Fijación de cartucho	Anillo roscado
Tamaño nominal de la válvula	38

Hacemos todo lo posible para garantizar que la información proporcionada sea precisa. Sin embargo, no podemos garantizarlo y no asumimos ninguna responsabilidad debida a información incorrecta.

Ideal Standard

Contacto local:

België • Belgique
Ideal Standard Produktions GmbH
Ikaroslaan 18
B-1930 Zaventem
✆ +32 2 325 66 00
🖷 +32 2 325 66 01
www.idealstandard.be

Éire
Ideal Standard Éire
2nd Floor, Unit 3103 Lake Drive Citywest
Business Campus Tallaght Dublin 24 YXW2
✆ +353 1 4564525
www.idealstandard.ie

Österreich
Ideal Standard GmbH
Zweigniederlassung Österreich
Erzherzog-Karl-Str. 131–135
1220 Wien Österreich
✆ +43 125 66 222-0
🖷 +43 125 66 222-625
www.idealstandard.at

България
Идеал Стандарт - Видима АД
ул. "Марин Попов" 53
гр. Севлиево, 5400
✆ +359 885 938 880
✉ office@idealstandard.com
www.idealstandard.bg

España
Ideal Standard Iberia S.L.U
Riera Principal Nr. 8
08328 Alella (Barcelona - España)
✆ +34 93 561 80 00
www.idealstandard.es

Polska
Ideal Standard Polska
Ul, Ostrowskiego 7
53-238 Wroclaw
✆ +48 71 78 68 301
www.idealstandard.po

Česká republika
Ideal Standard s.r.o.
Zemska 623
41574 Teplice
✆ +420 (0)-417-265 11
🖷 +420 (0)-417-265 15
www.idealstandard.cz

Ελλάδα
Ideal Standard S. A. Γραφεία Αθηνών:
Λ. Μεσογείων 265, 15451 N.
Ψυχικό, Αθήνα
✆ +2106790800
www.idealstandard.gr

România
Ideal Standard Representative Office România
Calea Victoriei 109, Etaj 1, Sector 1
Bucureşti, 010069
✆ +40 746 050 408
✉ officebucharest@idealstandard.com
www.ideal-standard.ro

Hrvatska
Ideal Standard Hrvatska
Lopatinečka ul. 8
10000, Zagreb
✆ +385 91 229 9304
www.idealstandard.hr

France
Ideal Standard France - Siège social
39Rue St. Sabin
75011 Paris
✆ +33 (0)1 49 38 81 34
✉ sav.idealstandard@idealstandard.com
(demandes techniques) /
devis.chantier@idealstandard.com
(demandes commerciales)
www.idealstandard.fr

Srbija
Ideal Standard - Vidima AD
Drinčićeva br.19, I sprat, stan br.8
11000 Beograd Srbija
✆ +381 11 7138 058
www.idealstandard.rs

Danmark
Ideal Standard Skandinavia ApS
Fynsvej 9
5500 Middelfart (Denmark)
✆ +45 75 84 10 10
www.idealstandard.dk

Italia
Ideal Standard (Italia) Srl
Via Giosuè Borsi 9
20143 Milano, Italia
✆ +39 (0)2 28881
✉ info@idealstandard.it
www.idealstandard.it

United Kingdom
Ideal Standard (UK) Ltd
The Bathroom Works National Avenue
Kingston Upon Hull
HU5 4HS
✆ +44 (0)-1482 346 461
🖷 +44 (0)-1482 445 886
www.idealstandard.co.uk

Deutschland
Ideal Standard GmbH
Euskirchener Straße 80
53121 Bonn
✆ +49 (0)228 521-0
🖷 +49 (0)228 521-241
✉ idealstandard.de@idealstandard.com
ww.idealstandard.de

Nederland
Ideal Standard Nederland BV
Hambakenwetering 3
5231 DD 's-Hertogenbosch
✆ +31 (0)-77 355 08 08
🖷 +31 (0)-77 354 21 86
www.idealstandard.nl

Hacemos todo lo posible para garantizar que la información proporcionada sea precisa. Sin embargo, no podemos garantizarlo y no asumimos ninguna responsabilidad debida a información incorrecta.